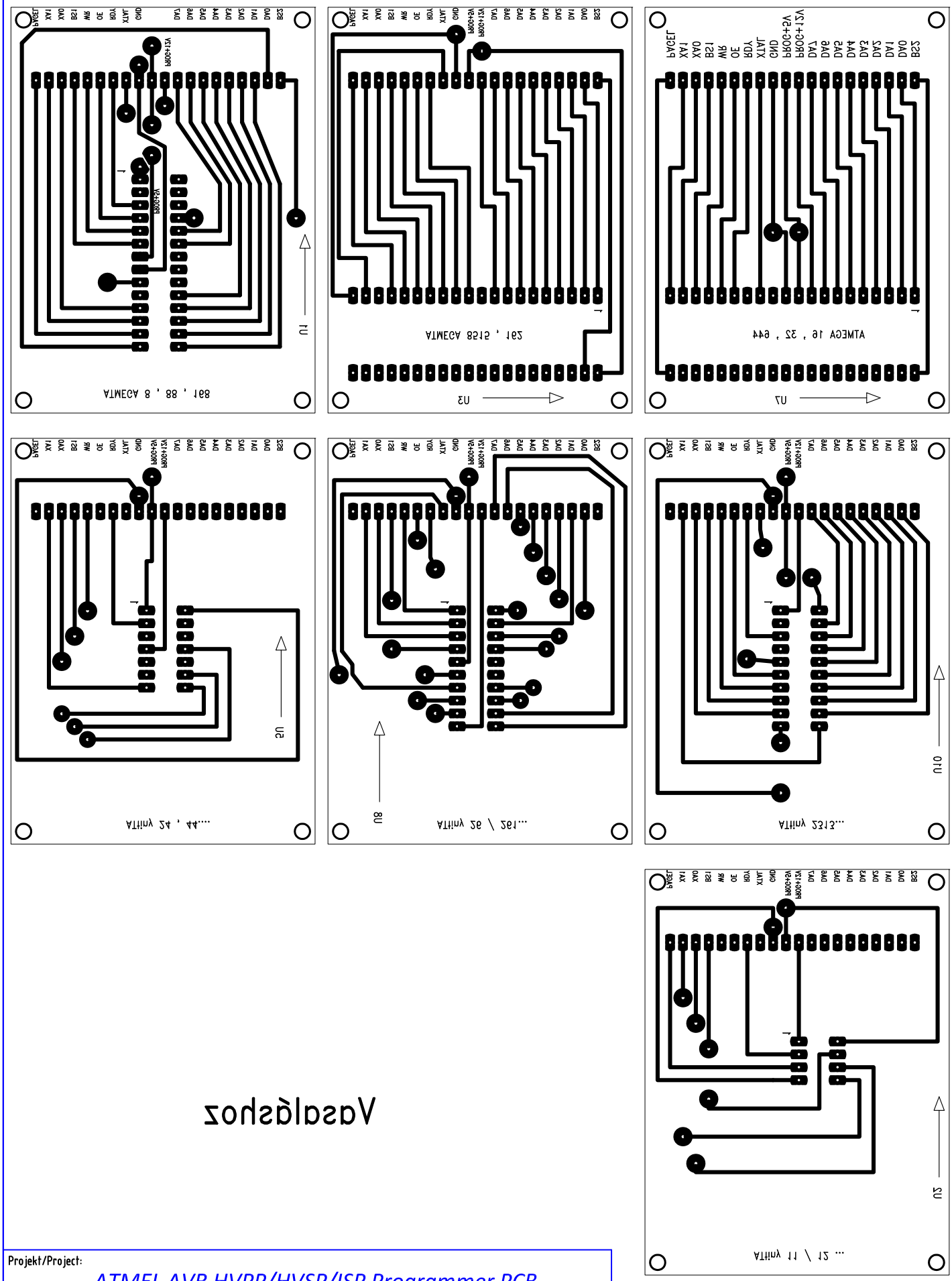

Vasaláshoz

Projekt/Project:

ATMEL AVR HVPP/HVSP/ISP Programmer PCB ADAPTEREK

Dátum/ Date	Készítette/ Drawn by:
2013-06-06	Stricz Rajmund