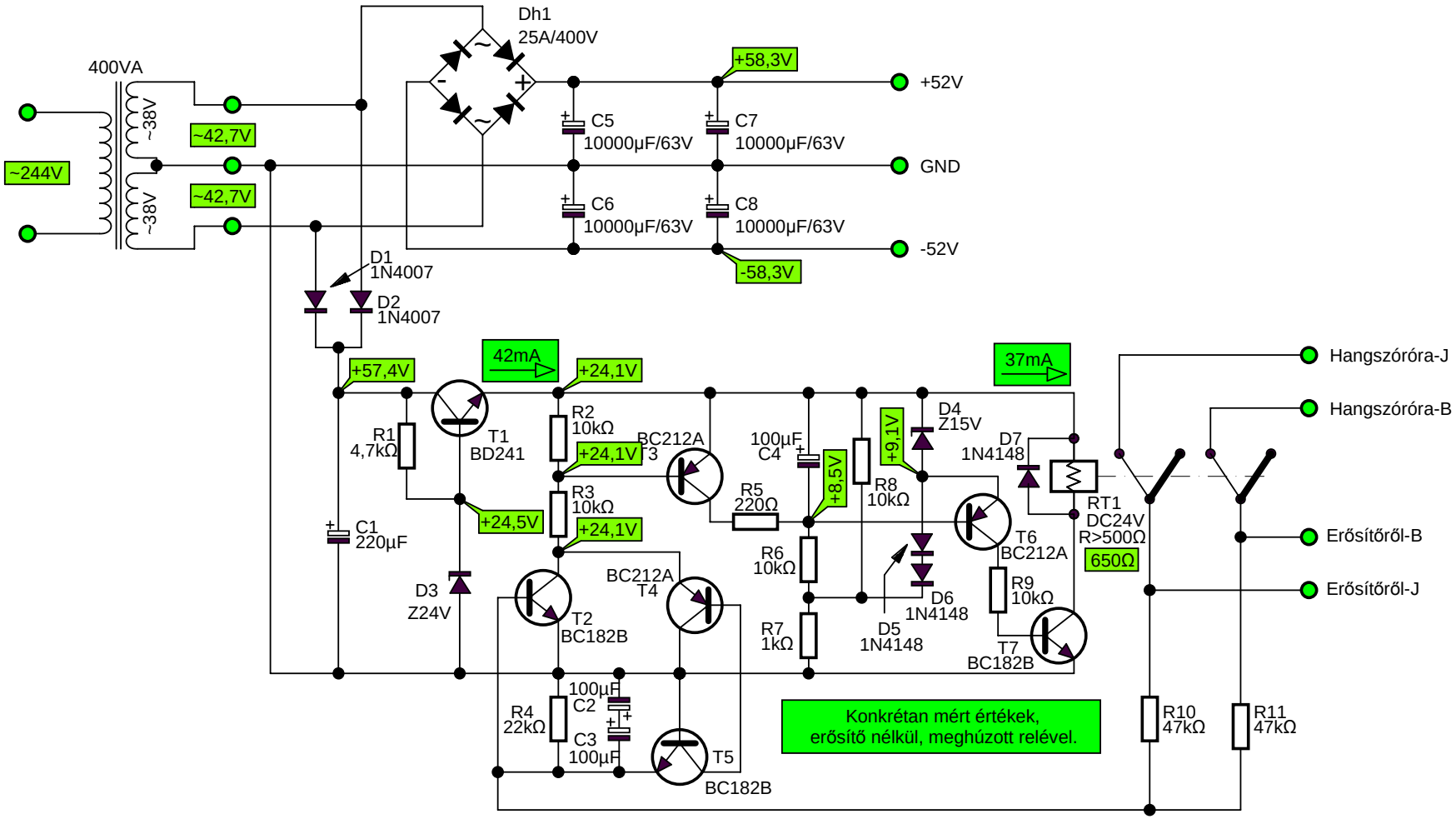

Tápegység R.Ludwigos QUAD-hoz