A légmagos tekercsek adatai.
6,9µH: D10-es anyagra, D1-es lakkszigetelésű rézhuzalból,
egyszer 22menet, majd ennek tetejére még 18 menet. Így mindkét kivezetés az álló henger alján lesz
3 µH: D10-es anyagra, D1-es lakkszigetelésű rézhuzalból 31menet.

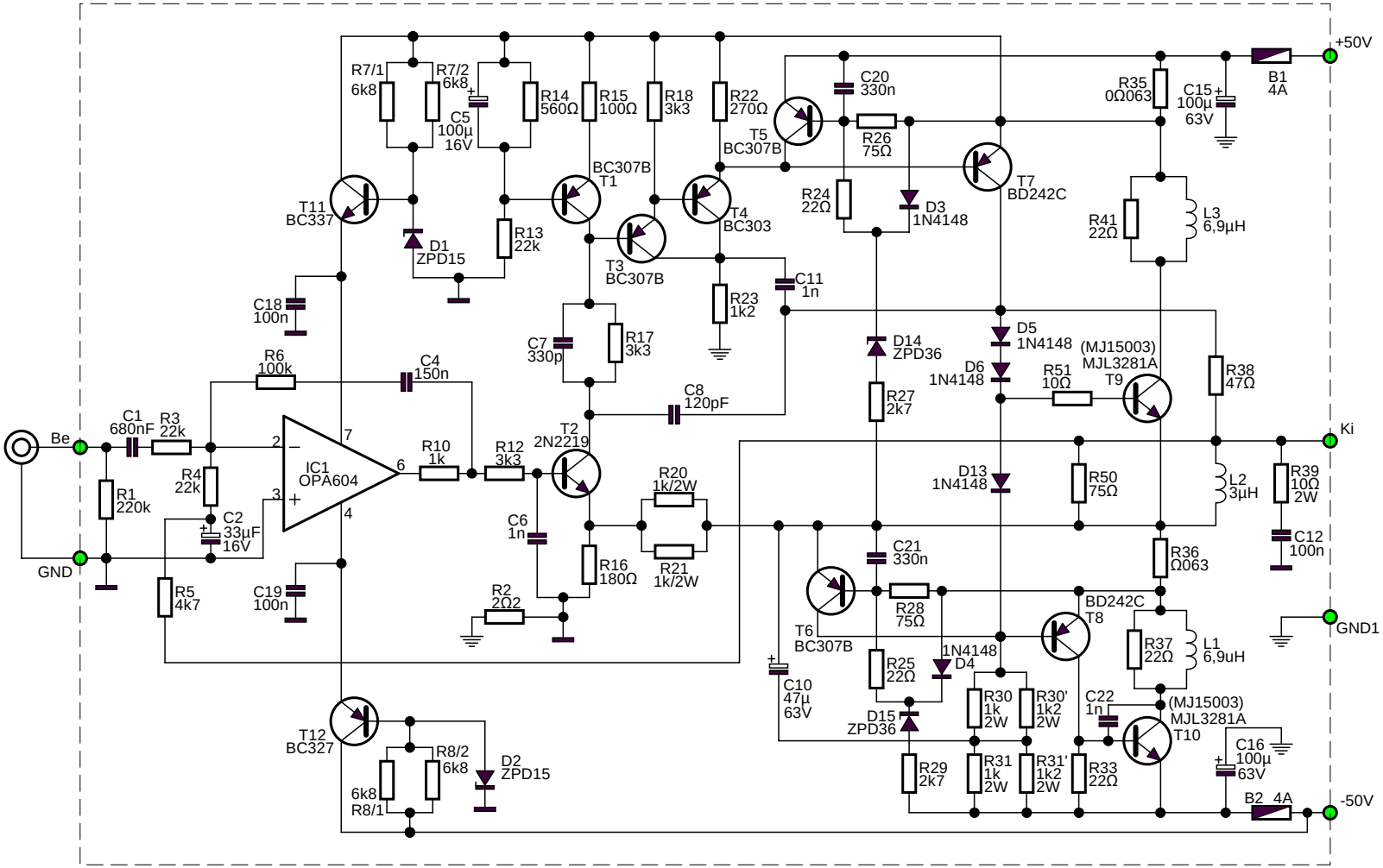

QUAD-405 R.Ludvig féle módosítása

Alkotós átrajzolat, szimpla végtranzisztorokkal