Blaupunkt GmbH, Hildesheim

Änderungen vorbehalten! Nachdruck - auch auszugsweise nur mit Ordnungsbegriffe gestattet.
Modifications reserved! Reproduction - also by extract only permitted with indication of sources used.
Modifications réservées! Reproduction - sauf en sous-ensemble permis avec indication de ses sources utilisées.
Modifications reservées! Reproduction - sauf en sous-ensemble permis avec indication de ses sources utilisées.
Gedruckt in Deutschland
Printed in Germany by Dieting Druck
38100 Braunschweig

FM-Platte
FM board
PL 3660 D03
Chip

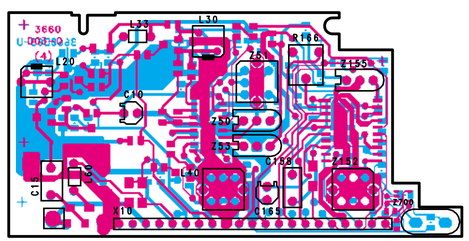

FM-Platte
FM board
PL 3660 D03
Chip

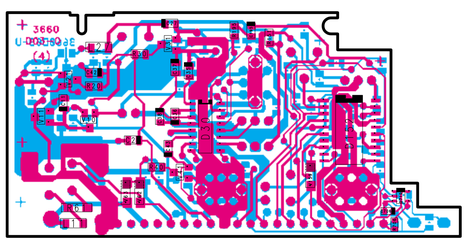

FM-Platte
FM board
PL 3660 D03
Chip

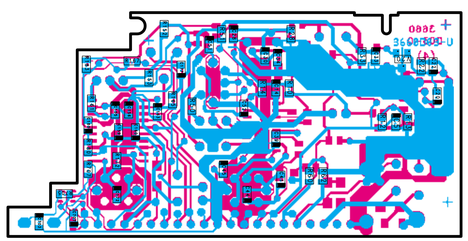

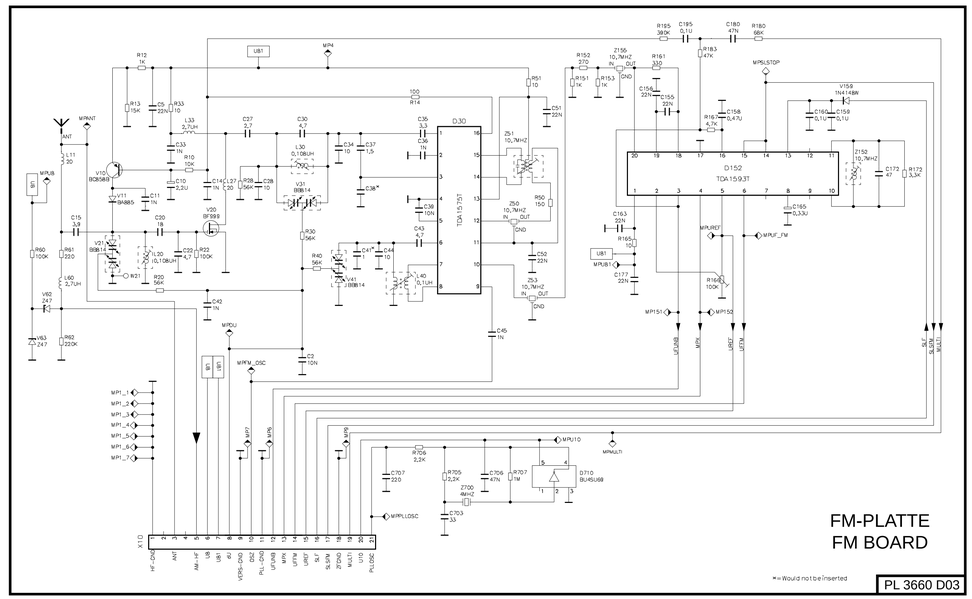

Hauptplatte
Main board
PL 3667 D04
+Chip

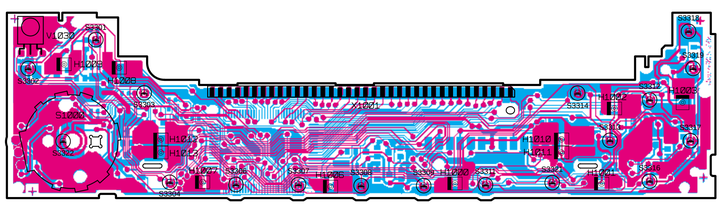

Hauptplatte
Main board
PL 3667 D04
Chip

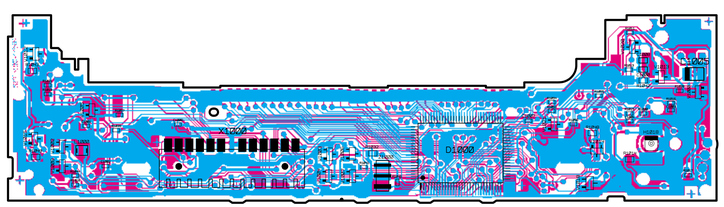

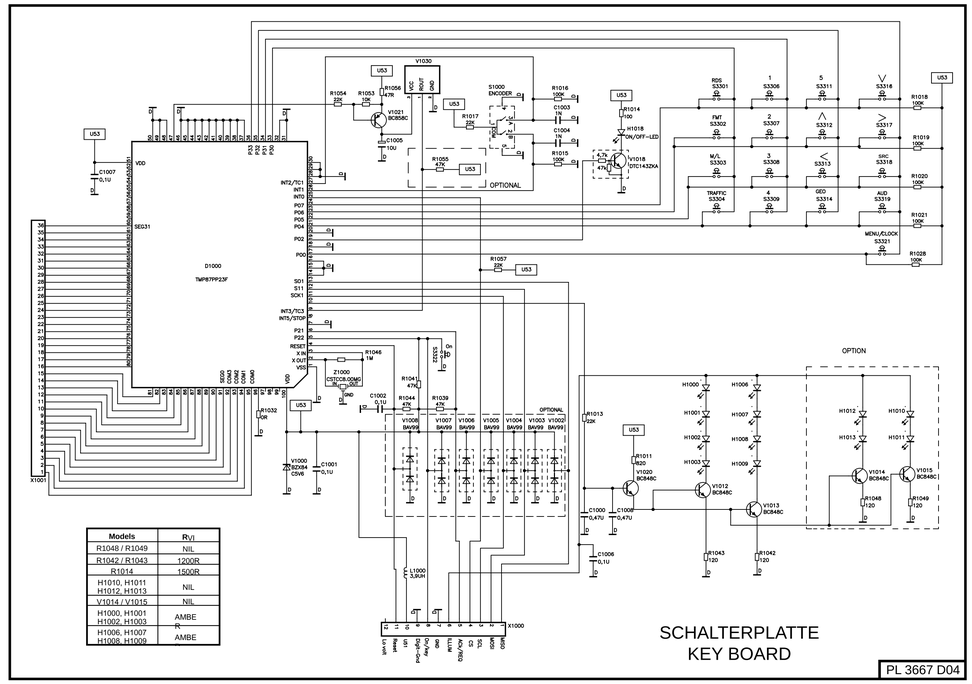

Models	RVI
R1048 / R1049	NIL
R1042 / R1043	1200R
R1014	1500R
H1010, H1011 H1012, H1013	NIL
V1014 / V1015	NIL
H1000, H1001 H1002, H1003	AMBE R
H1006, H1007 H1008, H1009	AMBE

BLAUPUNKT MOBILE AUDIO SYSTEMS

MAN CC 24 V
7 607 005 028 / 062

MAN CD 24 V
7 607 005 029 / 063

8 622 402 956 BN-ST 05 / 01

Schaltbild • Circuit diagram

D	GB
Weitere Dokumentation Servicearleitung 8 622 402 957 Ersatzteilliste 8 622 402 760 / 761	**Supplementary documentation** Service manual 8 622 402 957 Spare parts list 8 622 402 760 / 761

CC 24 V

CD 24 V

FUNKTION FUNCTION	MAN CC	MAN CD
CASSETTE PREAMP	*	
CASS-MUTE	*	
CC-MOTOR-SUPPLY	*	
X1100	*	
X1300	*	
CD:BP1		*
CASS: TN705 TANDEM:OUT	*	
		*
R840 & R841	*	
REAR PRE-AMP	*	*
MICROPHONE DIMMER	*	*
EXTERNAL IR-REMOTE	*	*
REGULATOR		*
CDC-IN V2010	* BC369	* BD436
J1708 BUS		
CAN BUS	*	*
V1800, V1801, V1802	C18	C18
R1815, R1816	*	*
R1832, R1833		*

OPTION CD

CLASS 1 LASER PRODUCT

UNSICHTBARE LASERSTRAHLUNG NICHT DEM STRAHL AUSSETZEN

(D) **VORSICHT!**

Die Geräte beinhalten eine Laserkomponente! Im Servicefall bitte nachfolgende Hinweise beachten:

- Das Gerät arbeitet mit unsichtbarem Laserstrahl.
- Bei geöffneten Gerät tritt im Bereich des Plattenfaches Laserstrahlung aus.
- Nicht in den Strahl blicken.
- Unbeteiligte Personen vom Arbeitsplatz fernhalten.
- Der Betrachtungsabstand darf 13 cm nicht unterschreiten.
- Kann dies nicht eingehalten werden, muß eine geeignete Laserschutzbrille getragen werden.

(GB) **CAUTION!**

The CD units are equipped with a laser component! For servicing make sure to observe the following instructions:

- The unit operates with invisible laser beams.
- When the cover is removed, invisible laser beams are emitted near the disc compartment.
- Avoid direct eye contact with these beams.
- Keep unauthorised persons away from the workbench.
- The viewing distance should not be less than 13 cm.
- If this distance cannot be kept, use suitable laser safety goggles.

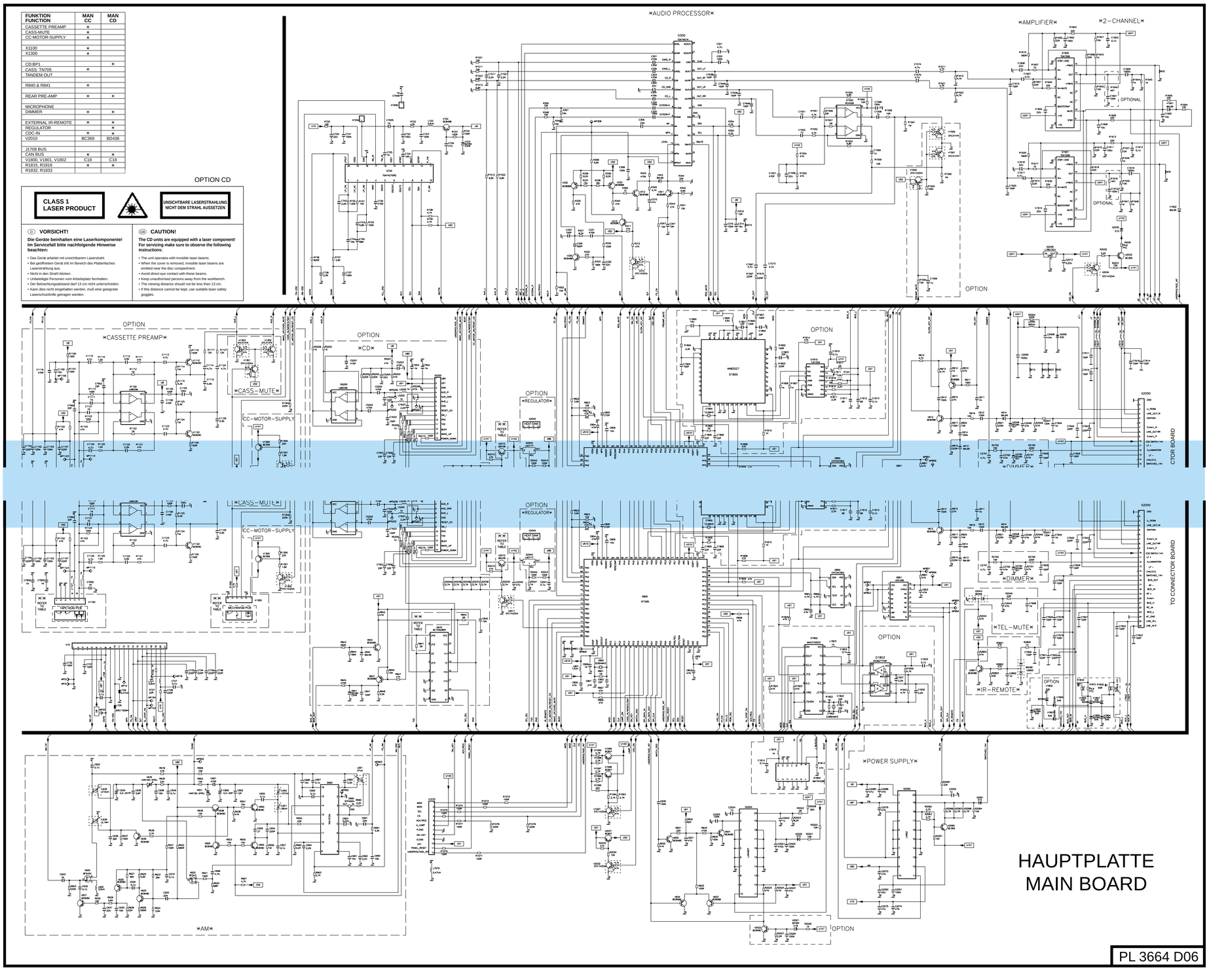

HAUPTPLATTE
MAIN BOARD

PL 3664 D06

Hauptplatte
Main board
PL 3664 D06
Chip

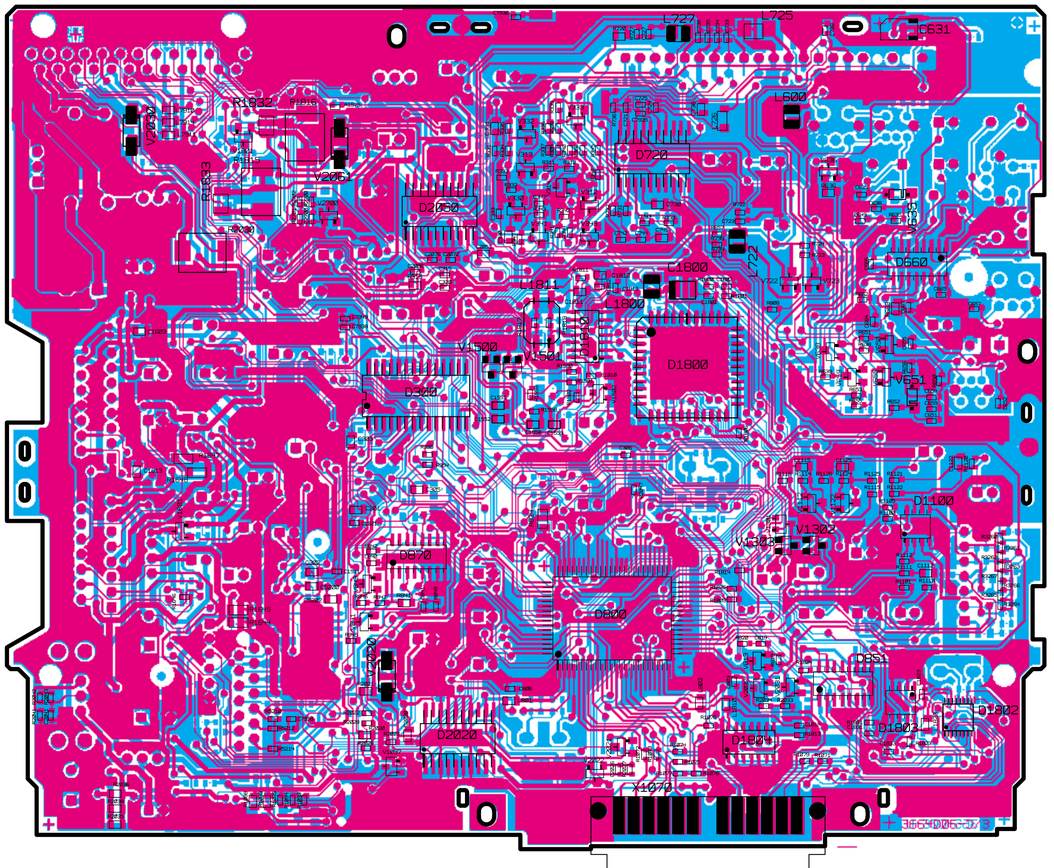

Hauptplatte
Main board
PL 3664 D06
Chip

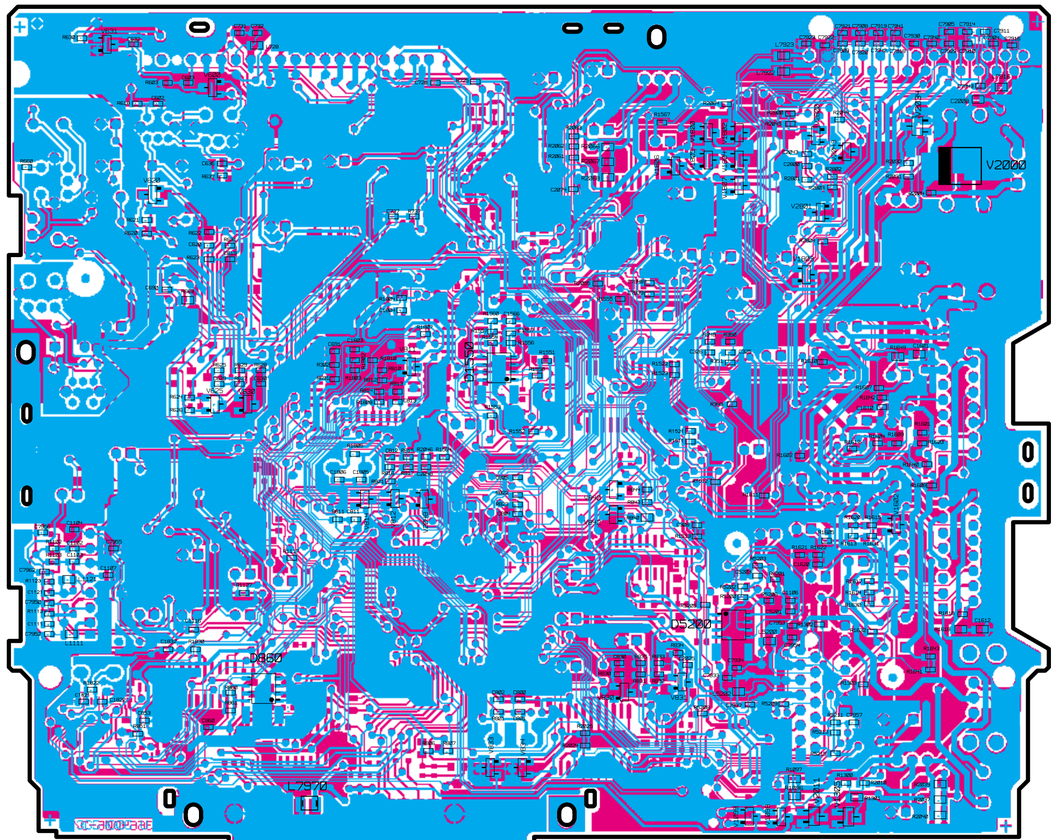

Hauptplatte
Main board
PL 3664 D06
Chip

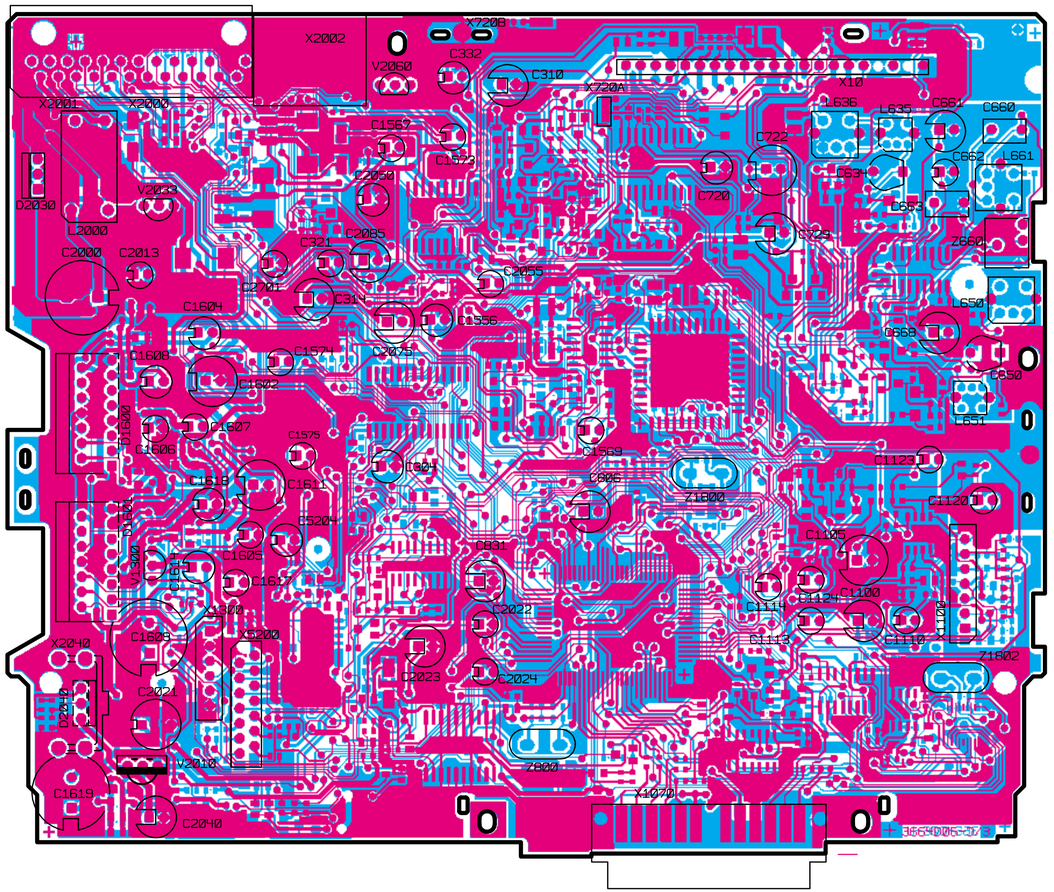

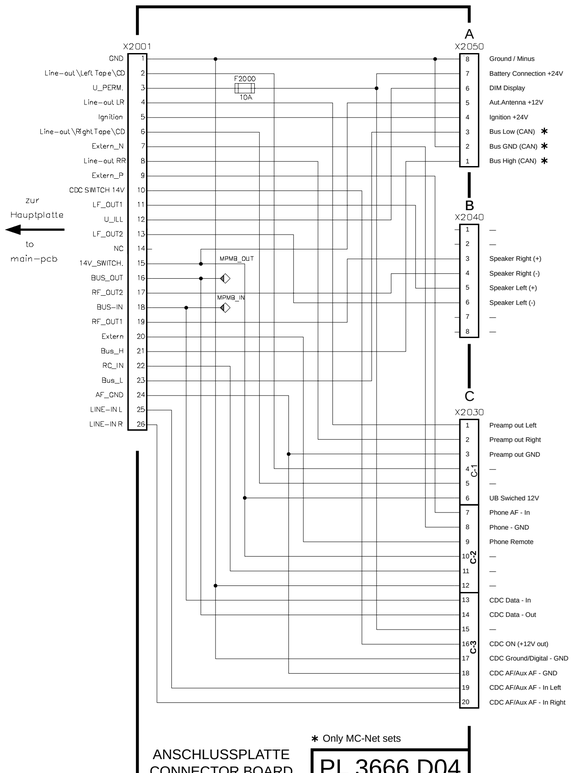
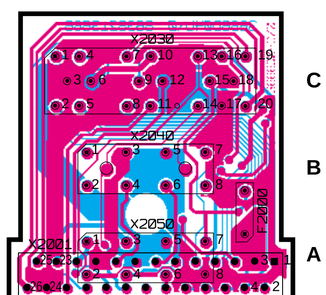
Anschlußplatte
Connector board
PL 3666 D04