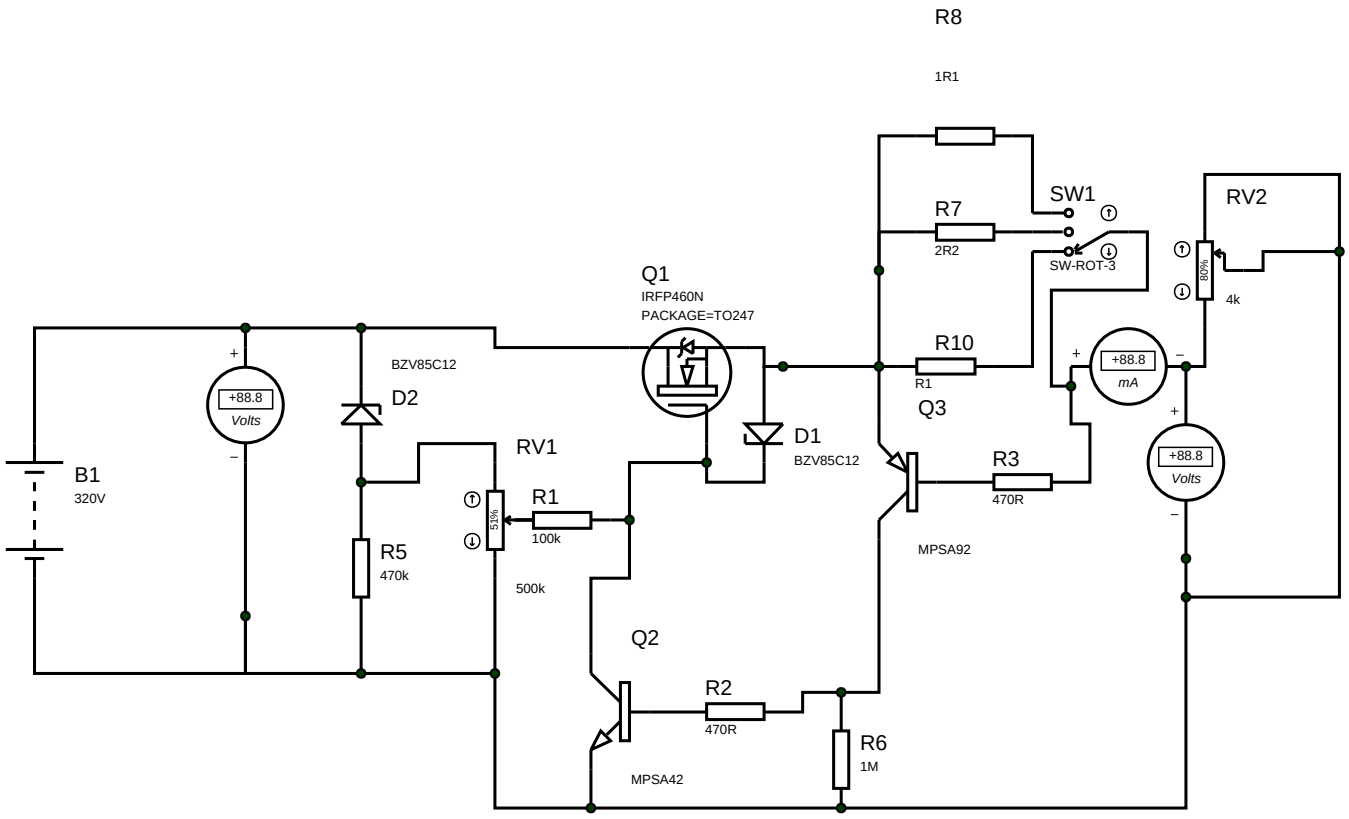
R8
1R1
SW1
R7
2R2
SW-ROT-3
RV2
80%
4k
Q1
IRFP460N
PACKAGE=TO247
R10
R1
Q3
+88.8
mA
BZV85C12
D2
+88.8
Volts
RV1
D1
BZV85C12
B1
320V
R1
100k
51%
R3
470R
MPSA92
R5
470k
500k
Q2
R2
470R
R6
1M
MPSA42