www.resonator-electronics.hu

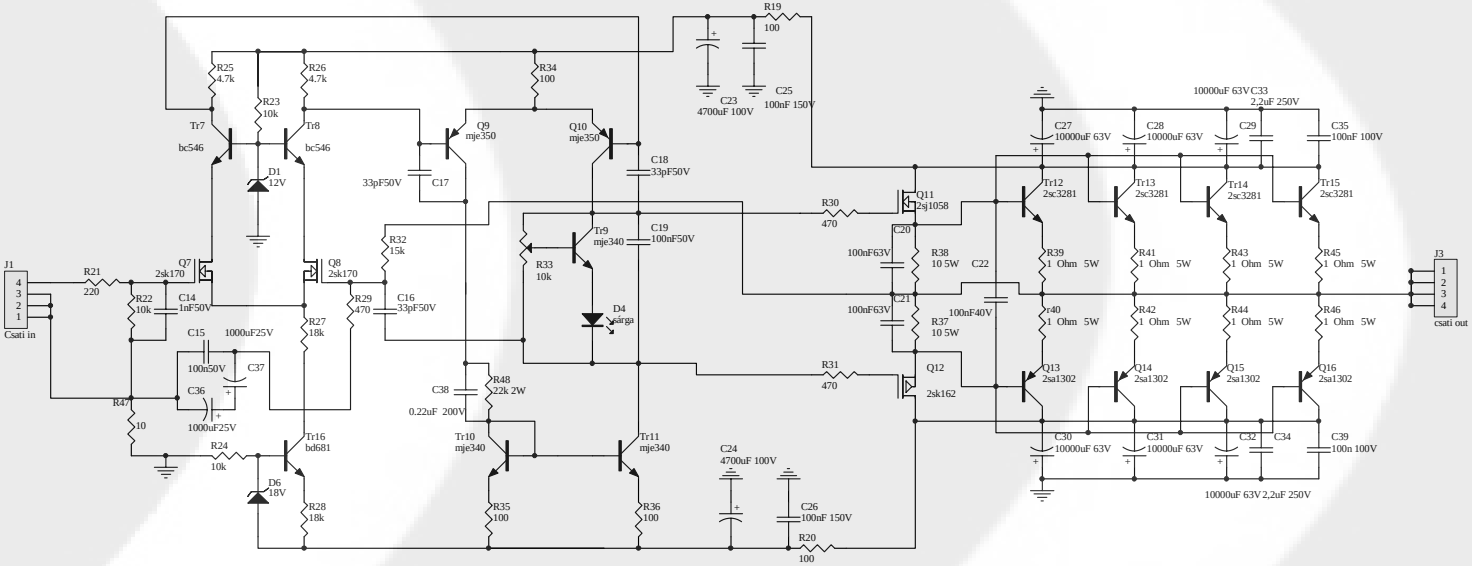

Elektronikai alkatrészbolt
Pécs, Búza tér 8.

Nyitva:
Hétfőtől Péntekig: 8:00 - 16:00
Szombat és Vasárnap Zárva

info@resonator-electronics.hu
Tel/Fax.: 06-72/226-975