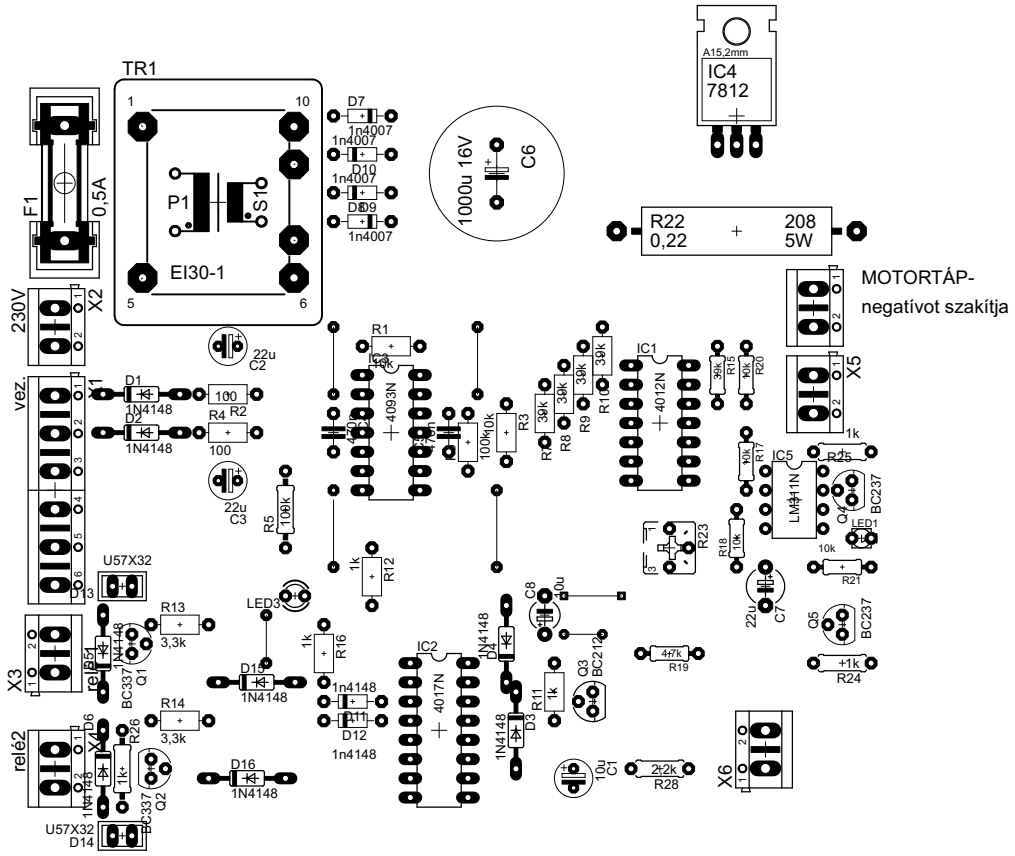
TR1
EI30-1
P1
S10
F1
0,5A
230V
X2
vez.
X1
D1
1N4148
D2
1N4148
R2
100
R4
100
22u
C2
22u
C3
R5
100k
U57X32
R13
3,3k
LED3
X3
relé1
D15
1N4148
R14
3,3k
relé2
X4
D16
1N4148
U57X32
D14
D7
1n4007
D10
1n4007
D9
1n4007
1000u 16V
C6
R1
10k
4093N
R12
1k
R16
1k
IC2
4017N
1n4148
D12
1n4148
R11
1k
D3
1N4148
Q3
BC212
C1
10u
R28
2+2k
R3
39k
R8
39k
R9
39k
R10
39k
IC1
4012N
R23
R19
4+7k
C8
10u
R15
39k
R20
10k
R17
10k
IC5
LM411N
R18
10k
22u
C7
R25
1k
Q4
BC237
LED1
R21
10k
Q5
BC237
R24
+1k
X5
X6
A15,2mm
IC4
7812
R22
0,22
208
5W
MOTORTÁP-
negatívot szakítja