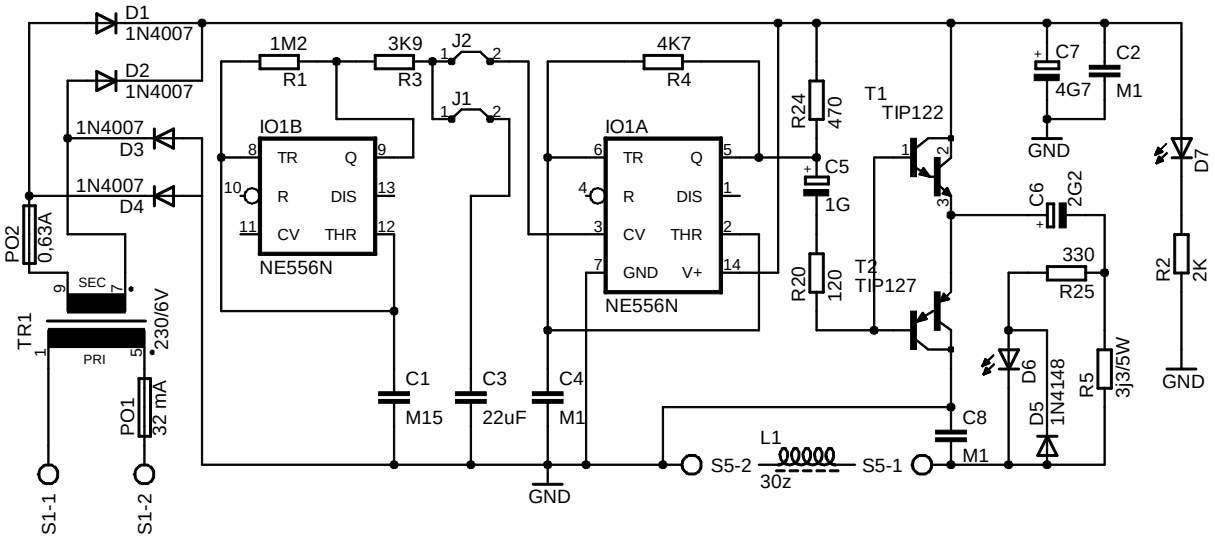
D1
1N4007
D2
1N4007
1N4007
D3
1N4007
D4
PO2
0,63A
SEC
TR1
PRI
230/6V
PO1
32 mA
S1-1
S1-2
1M2
R1
3K9
R3
J2
J1
IO1B
TR
Q
R
DIS
CV
THR
NE556N
C1
M15
C3
22uF
C4
M1
GND
4K7
R4
IO1A
TR
Q
R
DIS
CV
THR
GND
V+
NE556N
R24
470
C5
1G
R20
120
T1
TIP122
T2
TIP127
C7
4G7
C2
M1
GND
C6
2G2
330
R25
D6
D5
1N4148
R5
3j3/5W
C8
M1
D7
R2
2K
GND
L1
30z
S5-2
S5-1

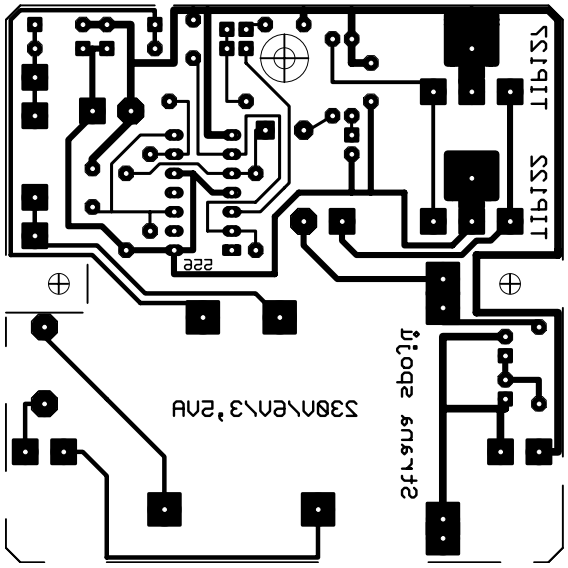

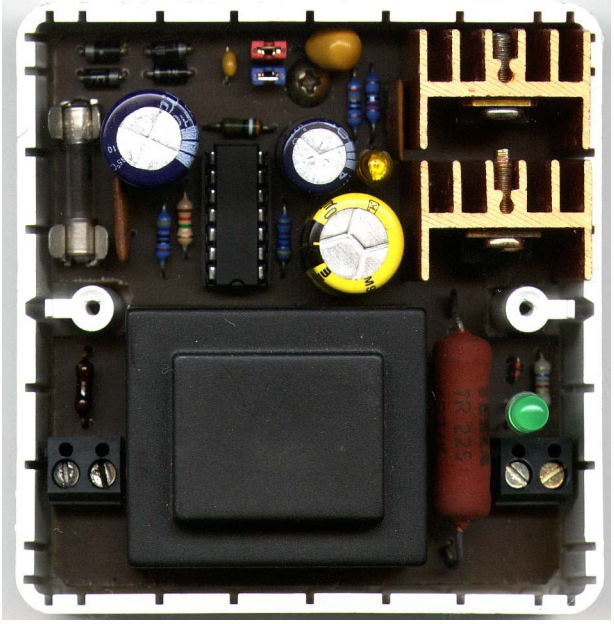

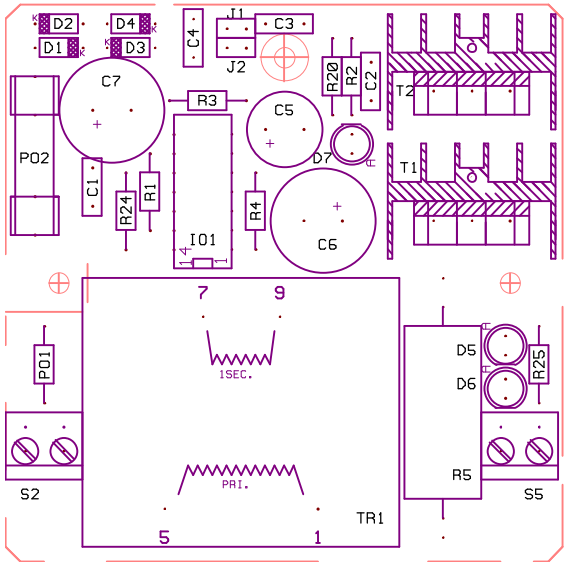
D2
D1
D4
D3
C4
J1
C3
J2
C7
R3
C5
R20
R2
C2
T2
PO2
C1
R24
R1
D7
T1
IO1
R4
C6
7
9
1SEC.
PO1
D5
D6
R25
PRI.
R5
S2
S5
TR1
5
1

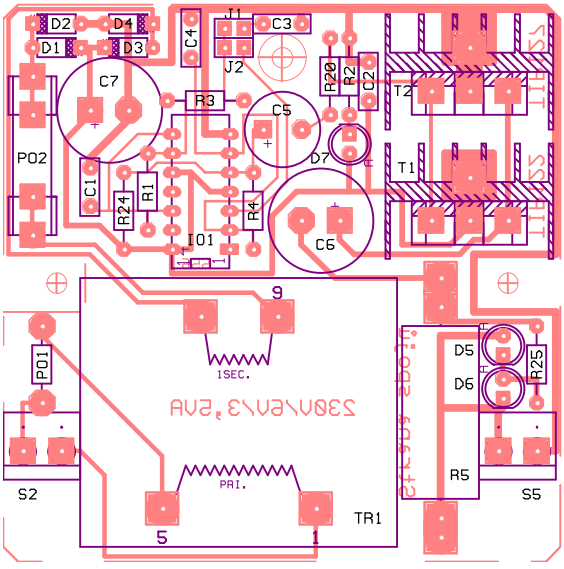
D2
D1
D4
D3
C4
J1
C3
J2
C7
R3
C5
R20
R2
C2
T2
PO2
C1
R24
R1
D7
T1
IO1
R4
C6
9
1SEC.
PO1
D5
D6
R25
PRI.
R5
S2
S5
TR1
5
1