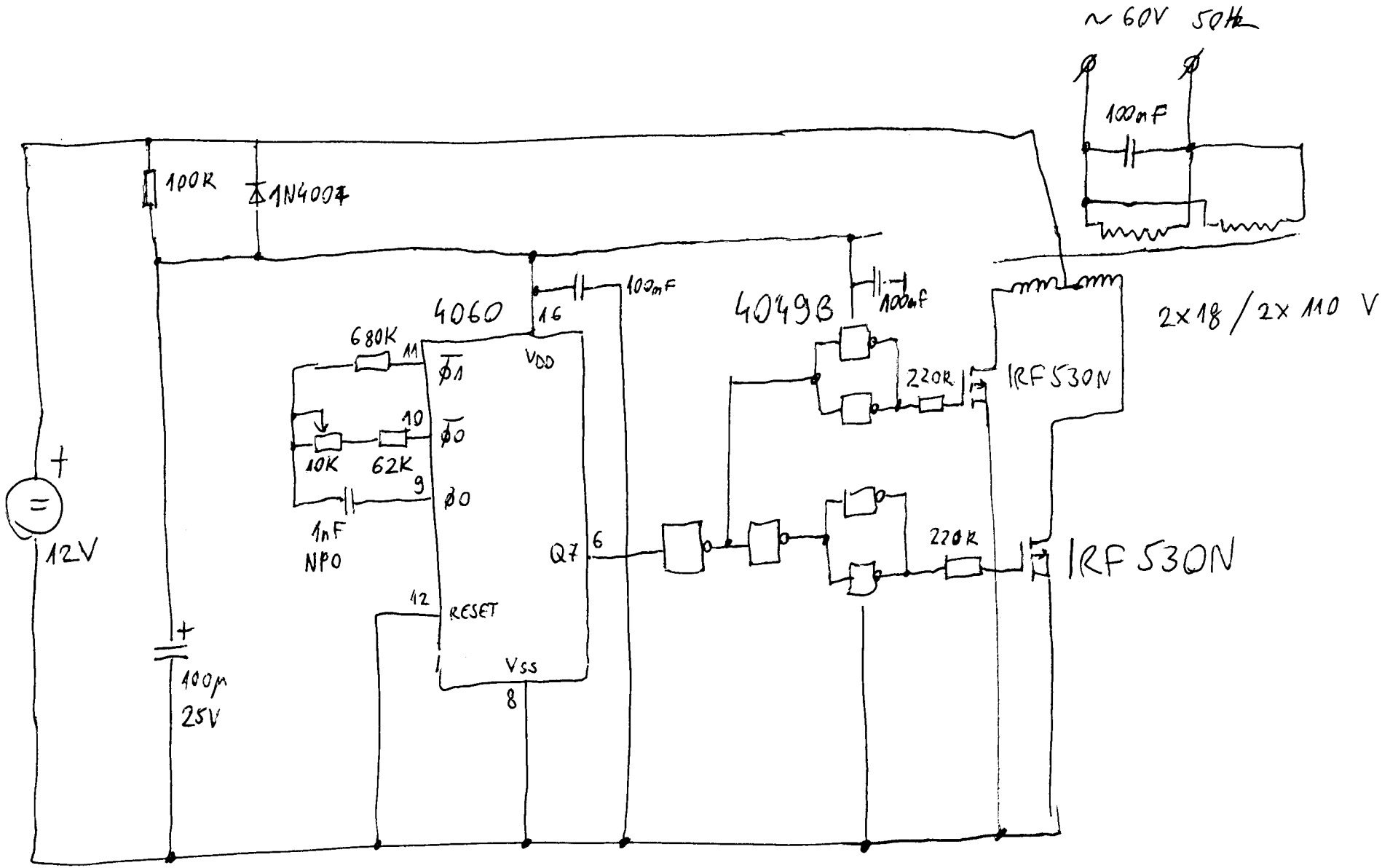
~ 60V 50Hz
100nF
100K
1N4007
4060
16
VDD
100nF
4049B
100nF
680K
11
Ø1
10
Ø0
10K
62K
9
Ø0
1nF
NPO
Q7
6
12
RESET
Vss
8
220R
IRF530N
220R
IRF530N
2x18 / 2x110 V
12V
100µ
25V