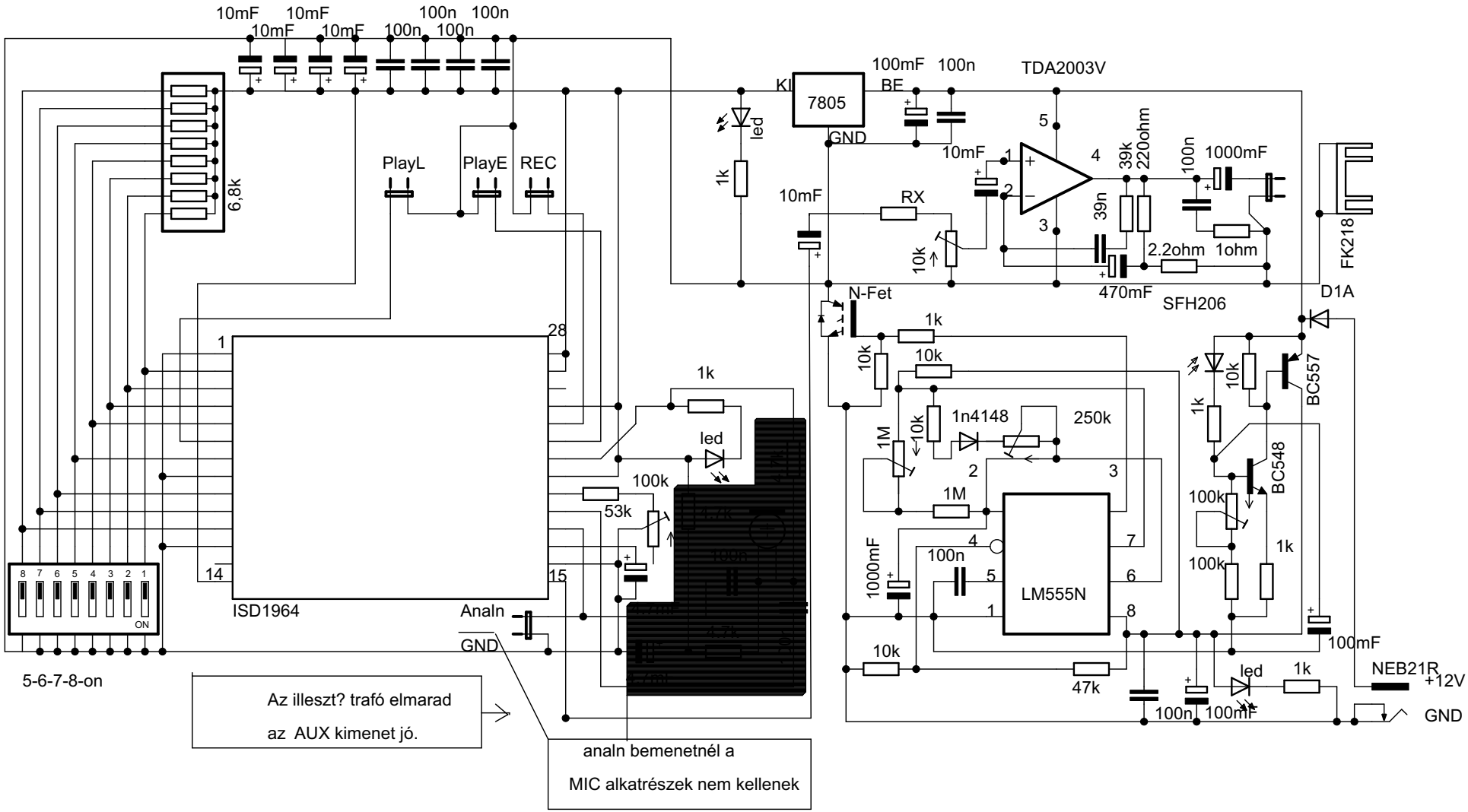
10mF
10mF
10mF
10mF
100n
100n
100n
100n
6,8k
PlayL
PlayE
REC
led
1k
KI
7805
GND
BE
100mF
100n
TDA2003V
10mF
RX
10k
39k
220ohm
39n
100n
1000mF
2.2ohm
1ohm
470mF
SFH206
FK218
D1A
N-Fet
1k
10k
10k
1n4148
250k
1M
10k
1M
1000mF
100n
LM555N
10k
47k
100n
100mF
BC557
BC548
100k
100k
1k
100mF
led
1k
NEB21R
+12V
GND
1
28
14
15
ISD1964
Analn
GND
1k
led
100k
53k
8 7 6 5 4 3 2 1
ON
5-6-7-8-on
Az illeszt? trafó elmarad
az AUX kimenet jó.
analn bemenetnél a
MIC alkatrészek nem kellenek