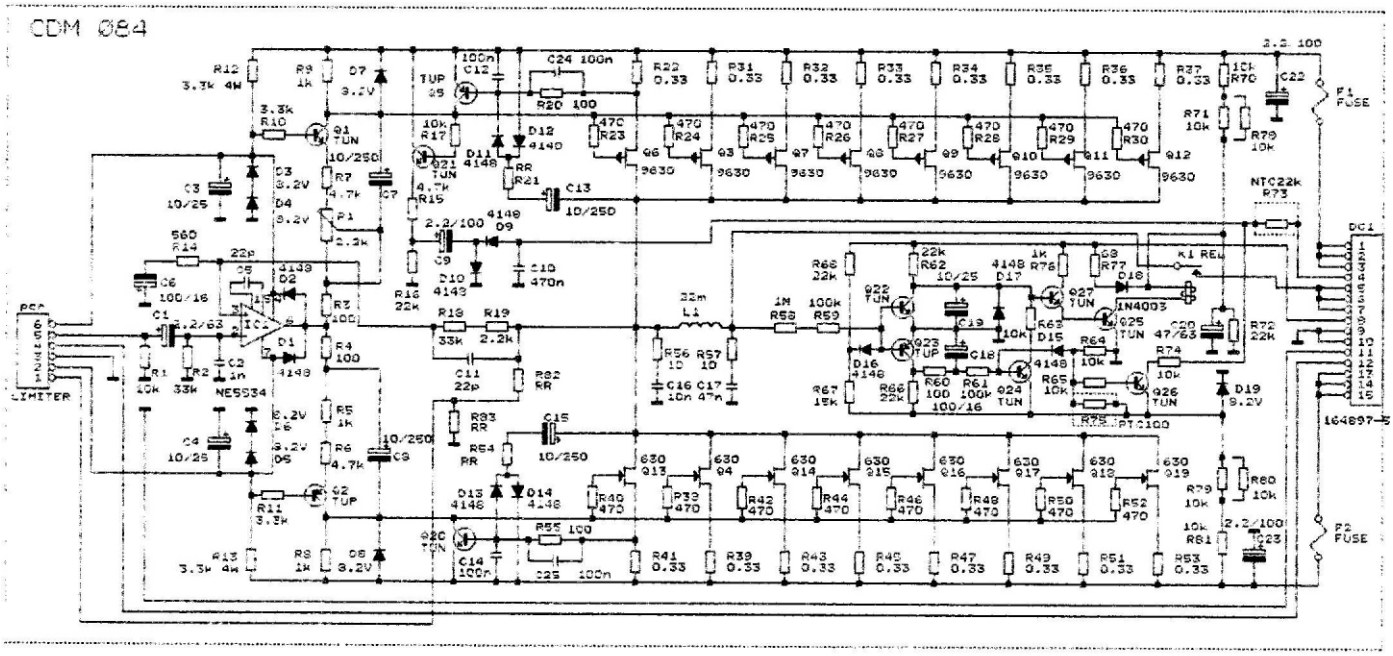

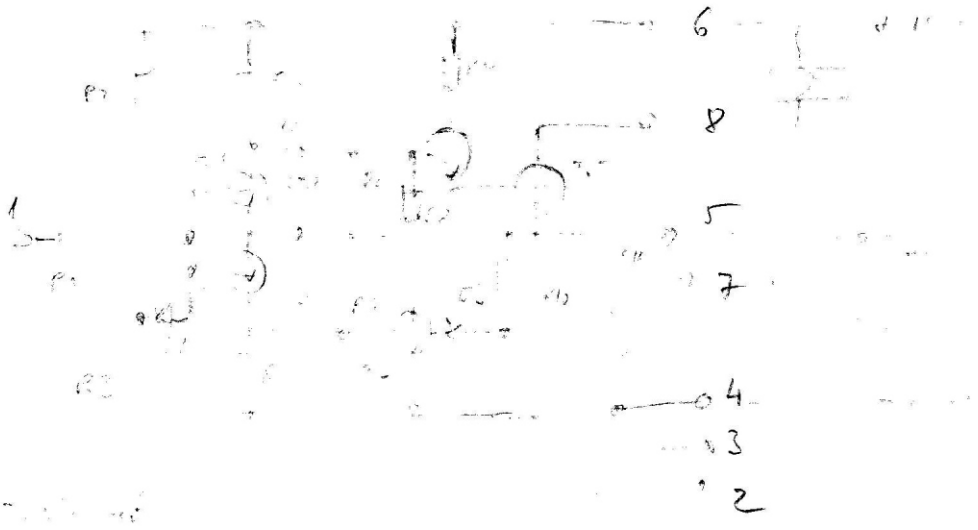

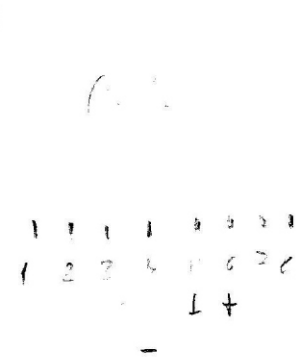

Form A	Rajzszam	Ell
Datum September 1, 1992	Lapsz 1	