Mono 10 LED-es kivezérlésjelző

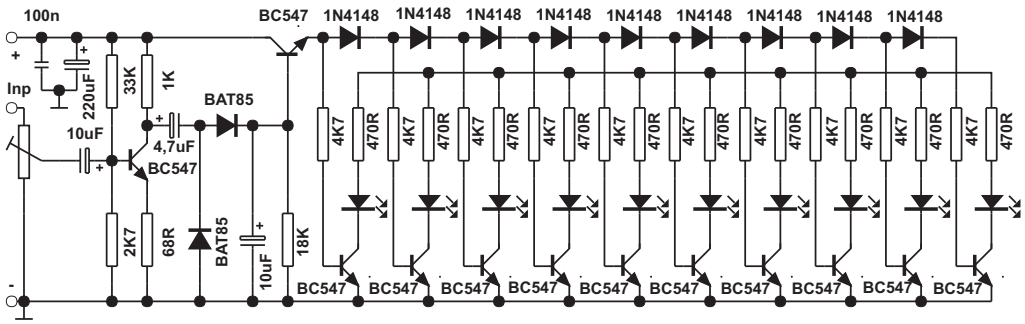

A kapcsolás eredetije a hazai kiadású (azóta megszünt) ELEKTOR legendás, kiadásra nem került utolsó (93/6-7) számában jelent meg, és azóta rengetegen koppintották. Egyszer már és is elkészítettem a magam nyákját, ám egy gép-összeomlásnál a terv elveszett. Most végre volt egy pici időm, hát újra megcsináltam. A kapcsolás végtelenül egyszerű, meglepetéseket nem tartalmaz. Az első tranzisztor kb 15-szörös erősítést végez, a második pedig impedancia-illesztőként dolgozik. A LED-sort a többi tranzisztor hajtja meg. Ehhez a szilicium félvezetők nyitófeszültség-küszöböt (0,6V/ átmenet) használjuk. Az első LED működésbe hozásához 0,7V kell. Ahhoz, hogy a következő LED is világítani kezdjen, hozzávetőlegesen további 0,6V kell, és így tovább. A javasolt tápfesz 11 - 14V DC, az egész áramfelvétele < 250 mA.

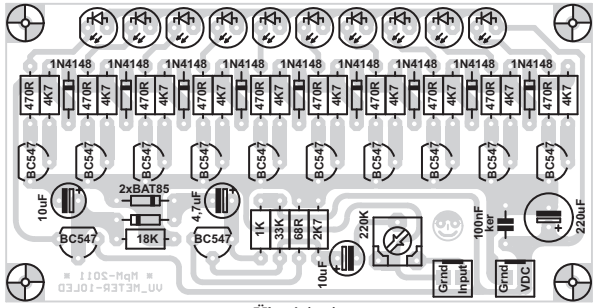

Ültetési rajz

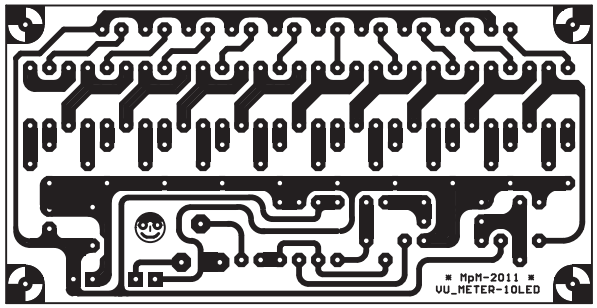

nyák

MpM - 2011