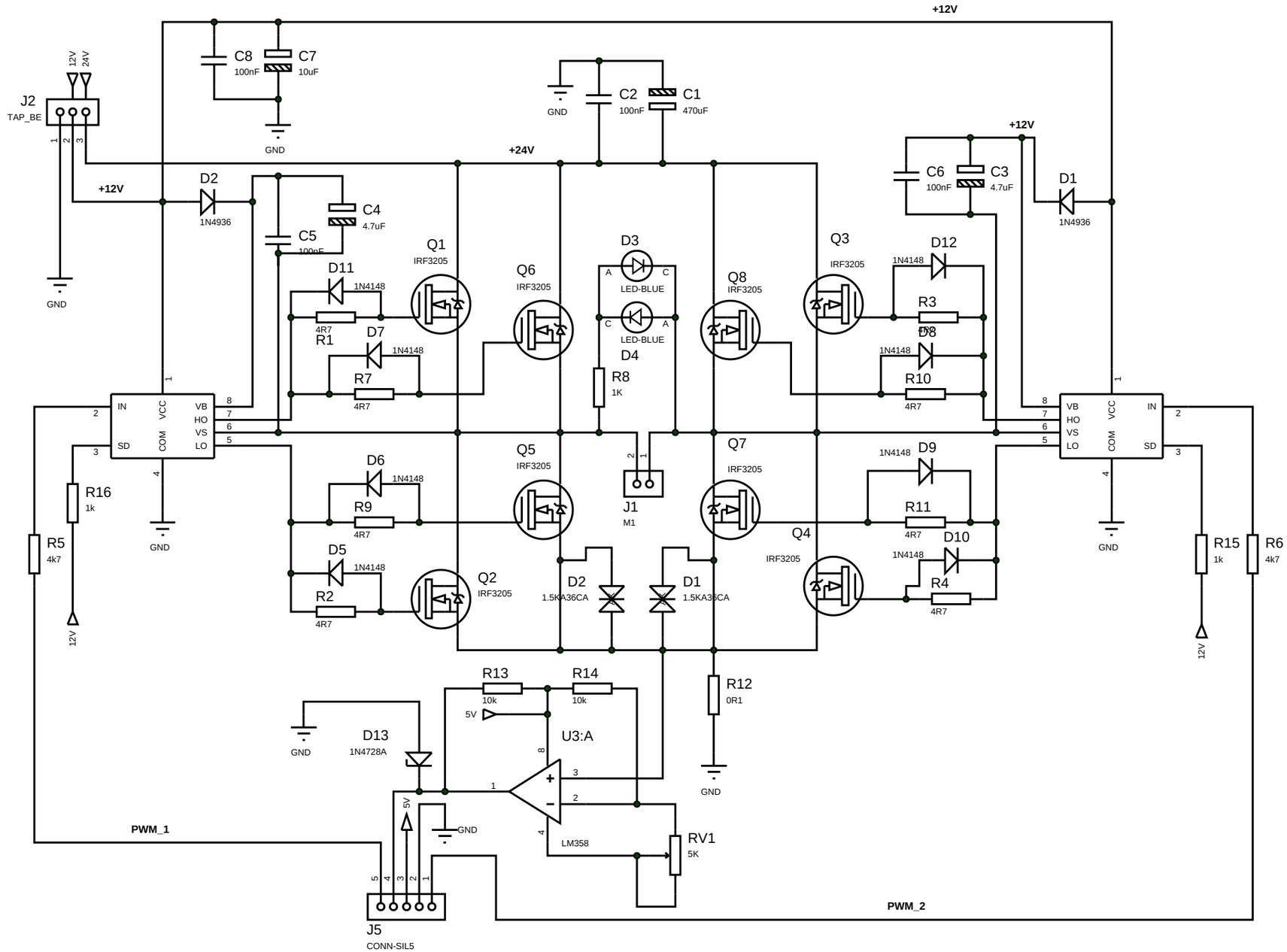
+12V
C8
100nF
C7
10uF
GND
J2
TAP_BE
12V
24V
C2
100nF
C1
470uF
+24V
C6
100nF
C3
4.7uF
D1
1N4936
D2
1N4936
C4
4.7uF
C5
100nF
Q1
IRF3205
Q6
IRF3205
D3
LED-BLUE
D4
LED-BLUE
Q8
IRF3205
Q3
IRF3205
D12
1N4148
R3
4R7
D8
1N4148
R10
4R7
D11
1N4148
R1
4R7
D7
1N4148
R7
4R7
R8
1K
IN
VCC
VB
HO
VS
LO
SD
COM
D6
1N4148
R9
4R7
Q5
IRF3205
J1
M1
Q7
IRF3205
D9
1N4148
R11
4R7
R16
1k
R5
4k7
D5
1N4148
R2
4R7
Q2
IRF3205
D2
1.5KA36CA
D1
1.5KA36CA
Q4
IRF3205
D10
1N4148
R4
4R7
R15
1k
R6
4k7
R13
10k
R14
10k
R12
0R1
D13
1N4728A
U3:A
LM358
RV1
5K
PWM_1
PWM_2
J5
CONN-SIL5