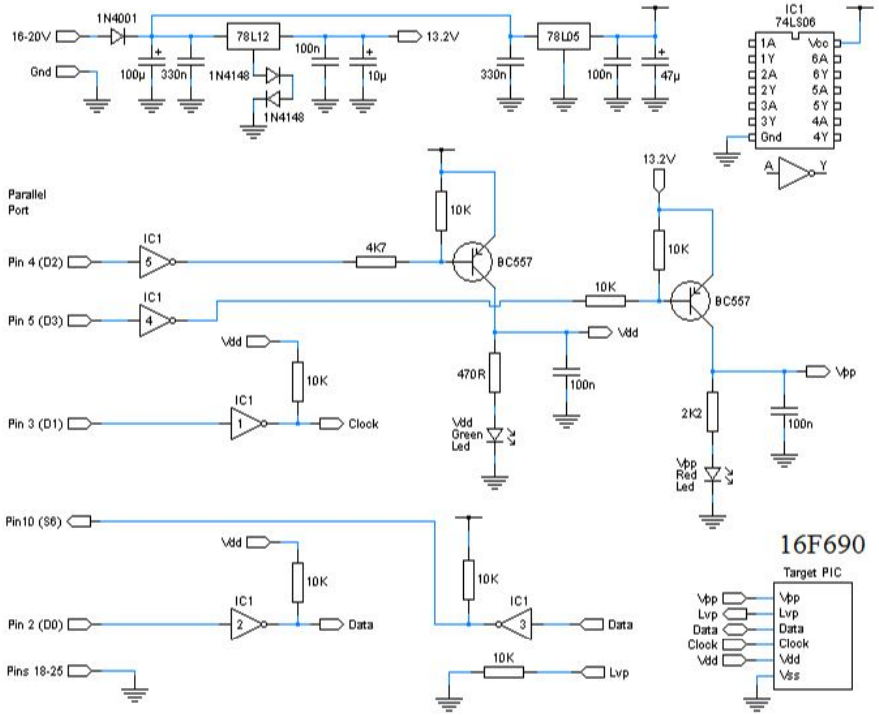
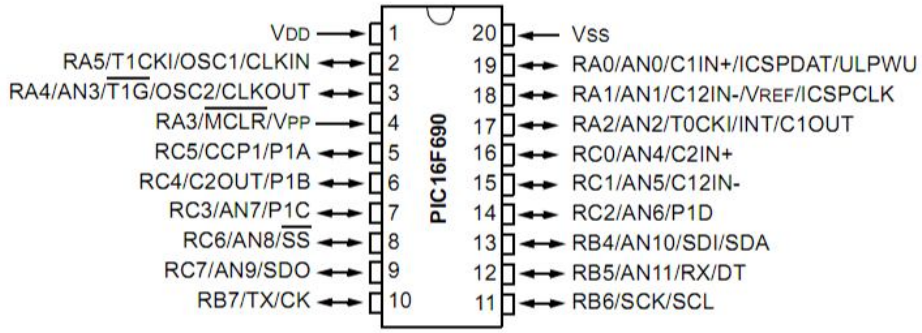
Vpp 4.
Lvp ?
Data 19.
Clock 18.
Vdd 1.
Vss 20.