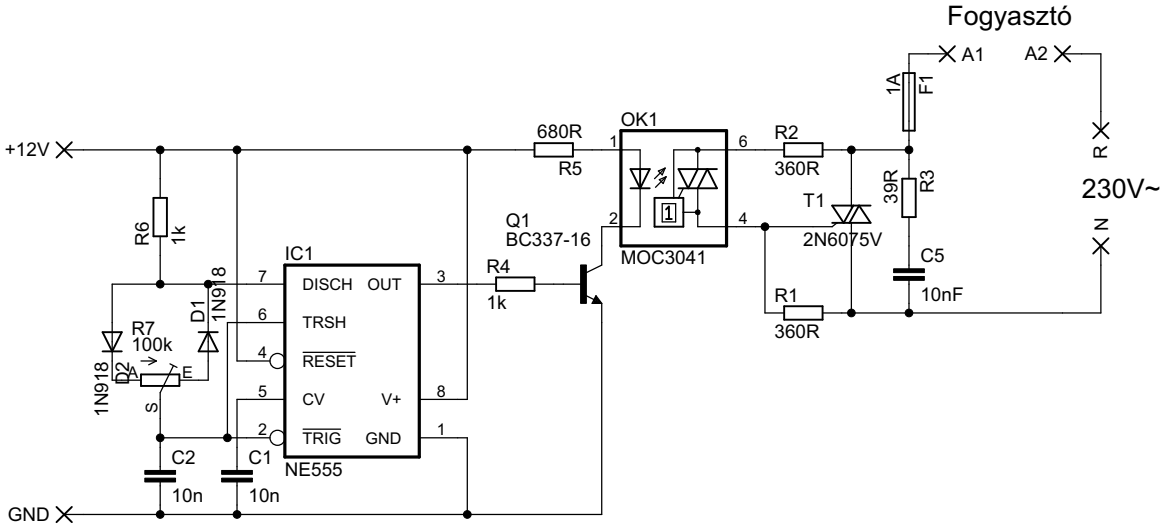
Fogyasztó
A1
A2
1A
F1
+12V
680R
R5
OK1
R2
360R
R
230V~
N
R6
1k
39R
R3
T1
2N6075V
Q1
BC337-16
MOC3041
IC1
R4
1k
C5
10nF
R1
360R
D1
1N918
R7
100k
1N918
D2
A
E
S
DISCH
OUT
TRSH
RESET
CV
V+
TRIG
GND
NE555
C2
10n
C1
10n
GND