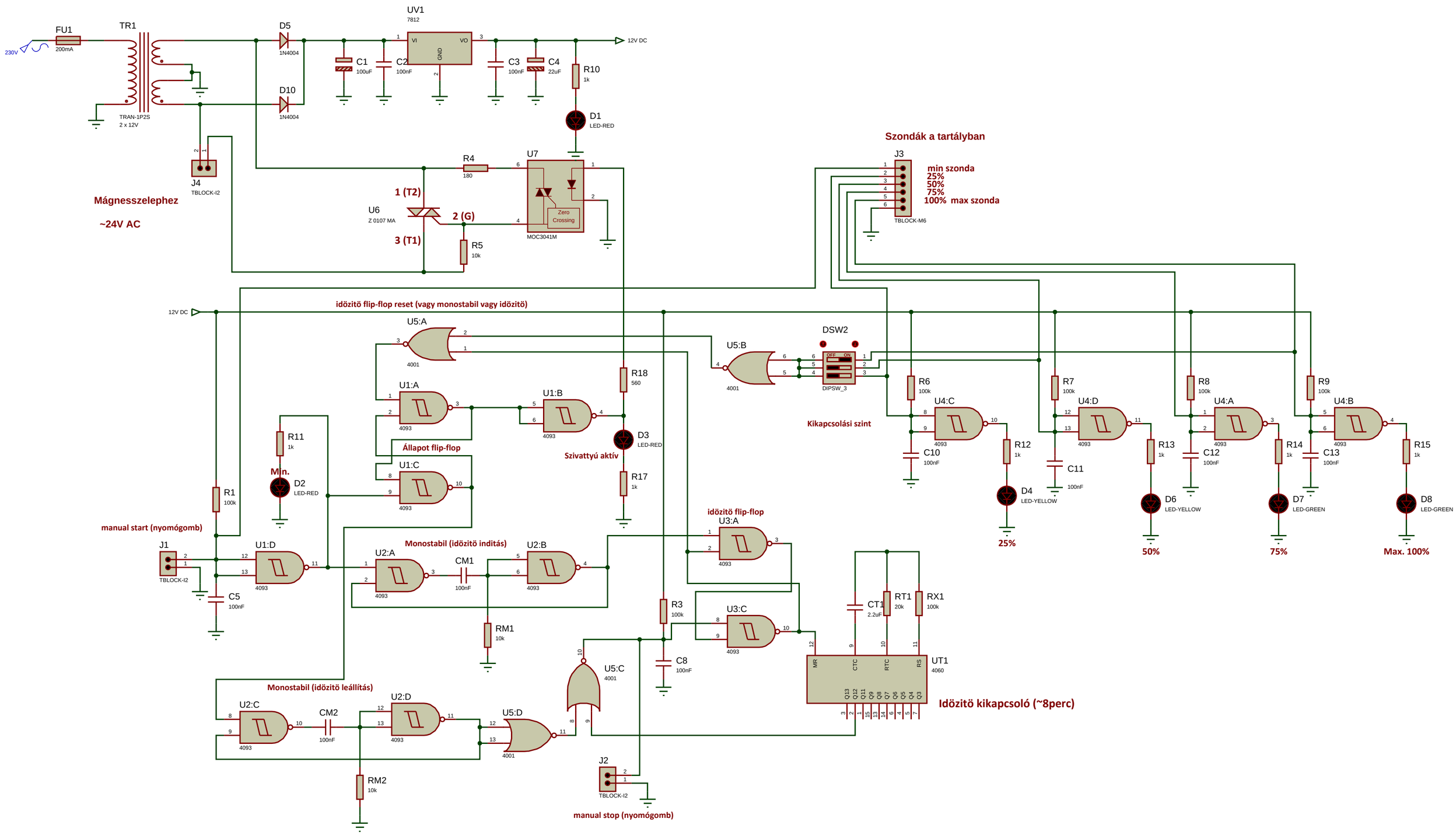Hordó feltöltö kapcsolás - Tóth Ferenc (v.2.5.5)