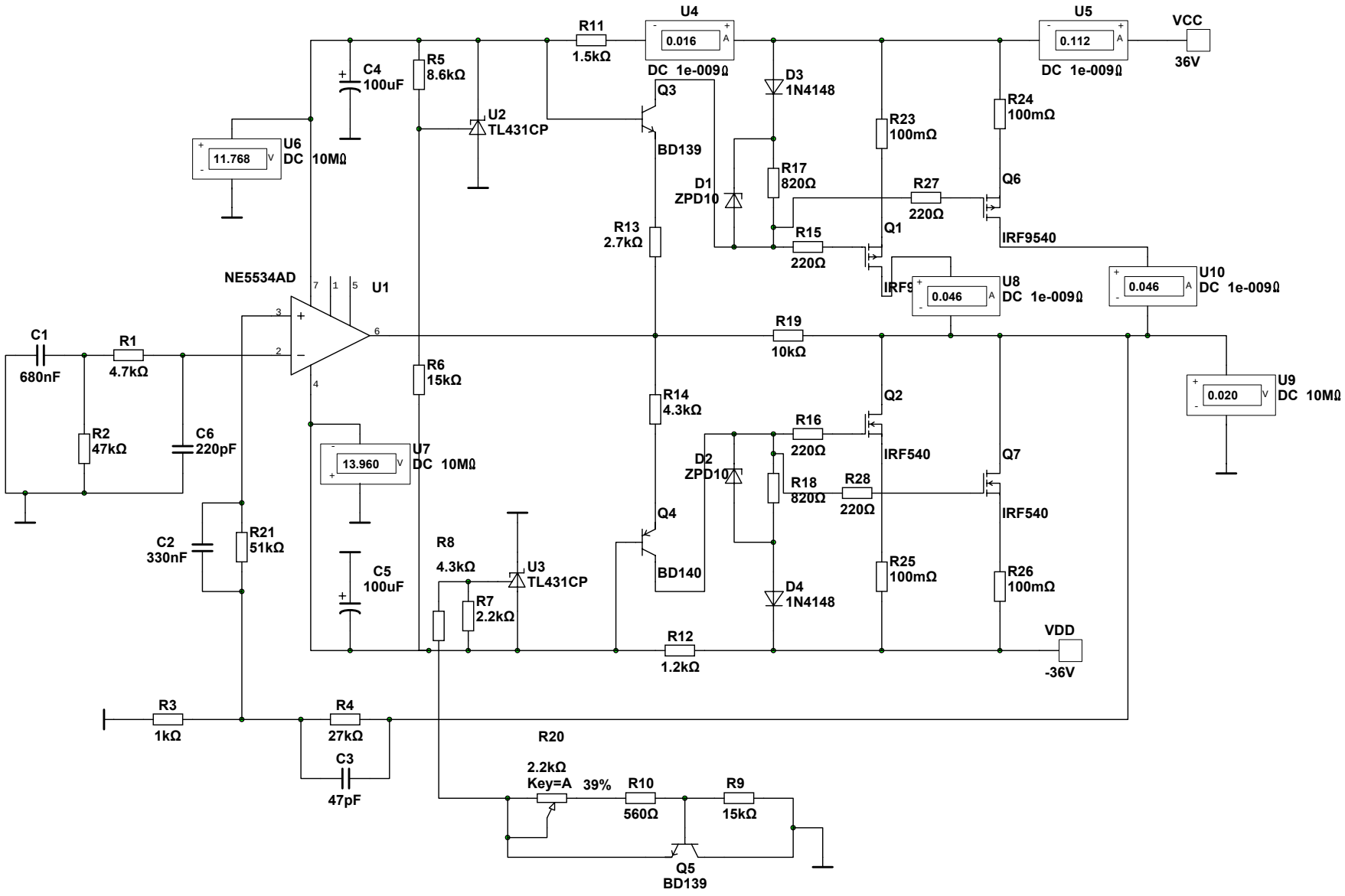
U4
0.016
DC 1e-009Ω
U5
0.112
DC 1e-009Ω
VCC
36V
R11
1.5kΩ
C4
100uF
R5
8.6kΩ
U2
TL431CP
Q3
BD139
D3
1N4148
R23
100mΩ
R24
100mΩ
U6
11.768
DC 10MΩ
D1
ZPD10
R17
820Ω
R27
220Ω
Q6
IRF9540
R13
2.7kΩ
R15
220Ω
Q1
U8
0.046
DC 1e-009Ω
U10
0.046
DC 1e-009Ω
NE5534AD
U1
C1
680nF
R1
4.7kΩ
R19
10kΩ
R6
15kΩ
U9
0.020
DC 10MΩ
R2
47kΩ
C6
220pF
R14
4.3kΩ
Q2
R16
220Ω
IRF540
U7
13.960
DC 10MΩ
D2
ZPD10
R18
820Ω
R28
220Ω
Q7
IRF540
C2
330nF
R21
51kΩ
Q4
BD140
R8
4.3kΩ
U3
TL431CP
C5
100uF
R7
2.2kΩ
D4
1N4148
R25
100mΩ
R26
100mΩ
R12
1.2kΩ
VDD
-36V
R3
1kΩ
R4
27kΩ
C3
47pF
R20
2.2kΩ
Key=A
39%
R10
560Ω
R9
15kΩ
Q5
BD139