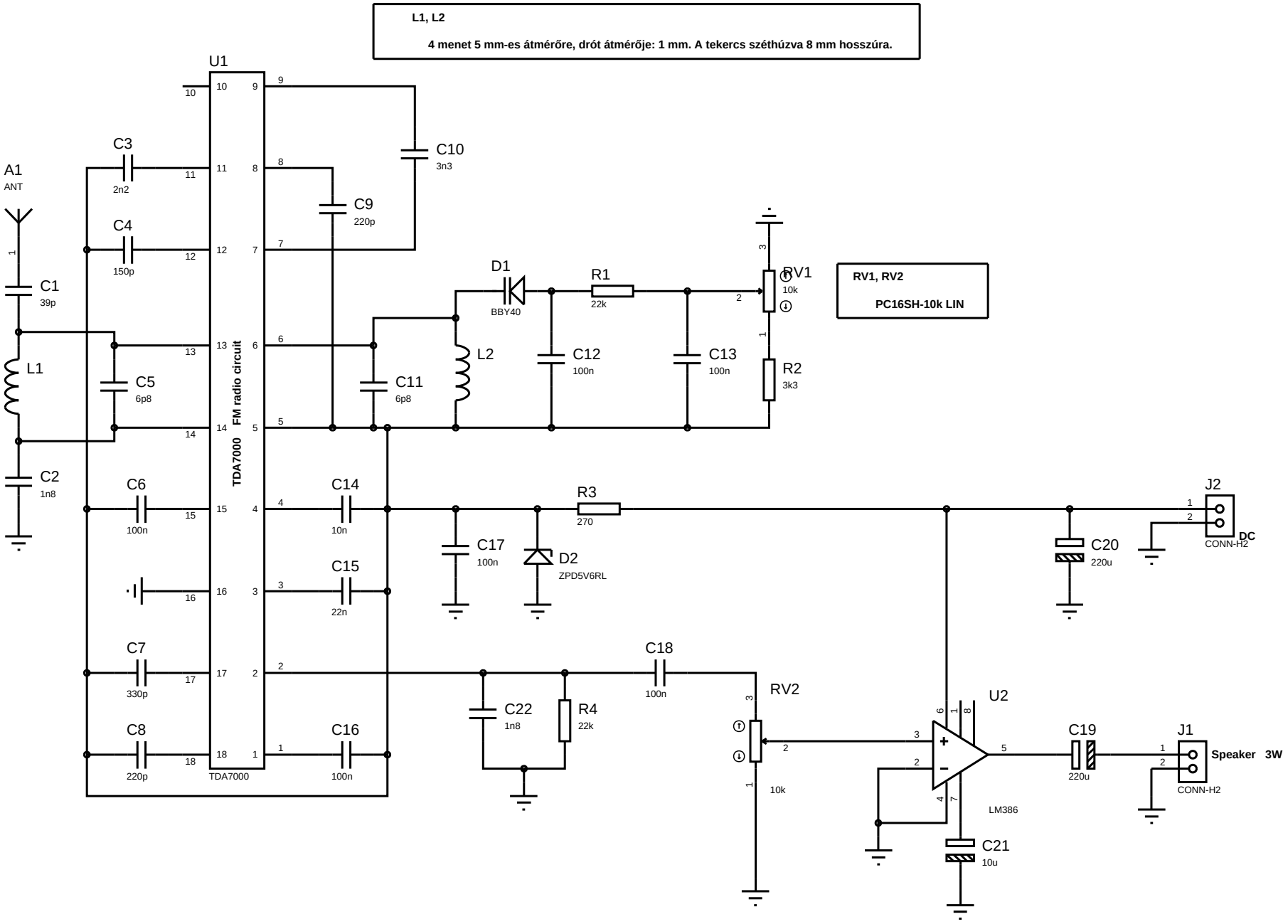
L1, L2
4 menet 5 mm-es átmérőre, drót átmérője: 1 mm. A tekercs széthúzva 8 mm hosszúra.
U1
TDA7000
FM radio circuit
A1
ANT
C1
39p
L1
C2
1n8
C3
2n2
C4
150p
C5
6p8
C6
100n
C7
330p
C8
220p
C9
220p
C10
3n3
C11
6p8
C12
100n
C13
100n
C14
10n
C15
22n
C16
100n
C17
100n
C18
100n
C20
220u
C21
10u
C22
1n8
D1
BBY40
D2
ZPD5V6RL
R1
22k
R2
3k3
R3
270
R4
22k
L2
RV1
10k
RV2
10k
RV1, RV2
PC16SH-10k LIN
U2
LM386
J1
CONN-H2
Speaker 3W
J2
CONN-H2
DC