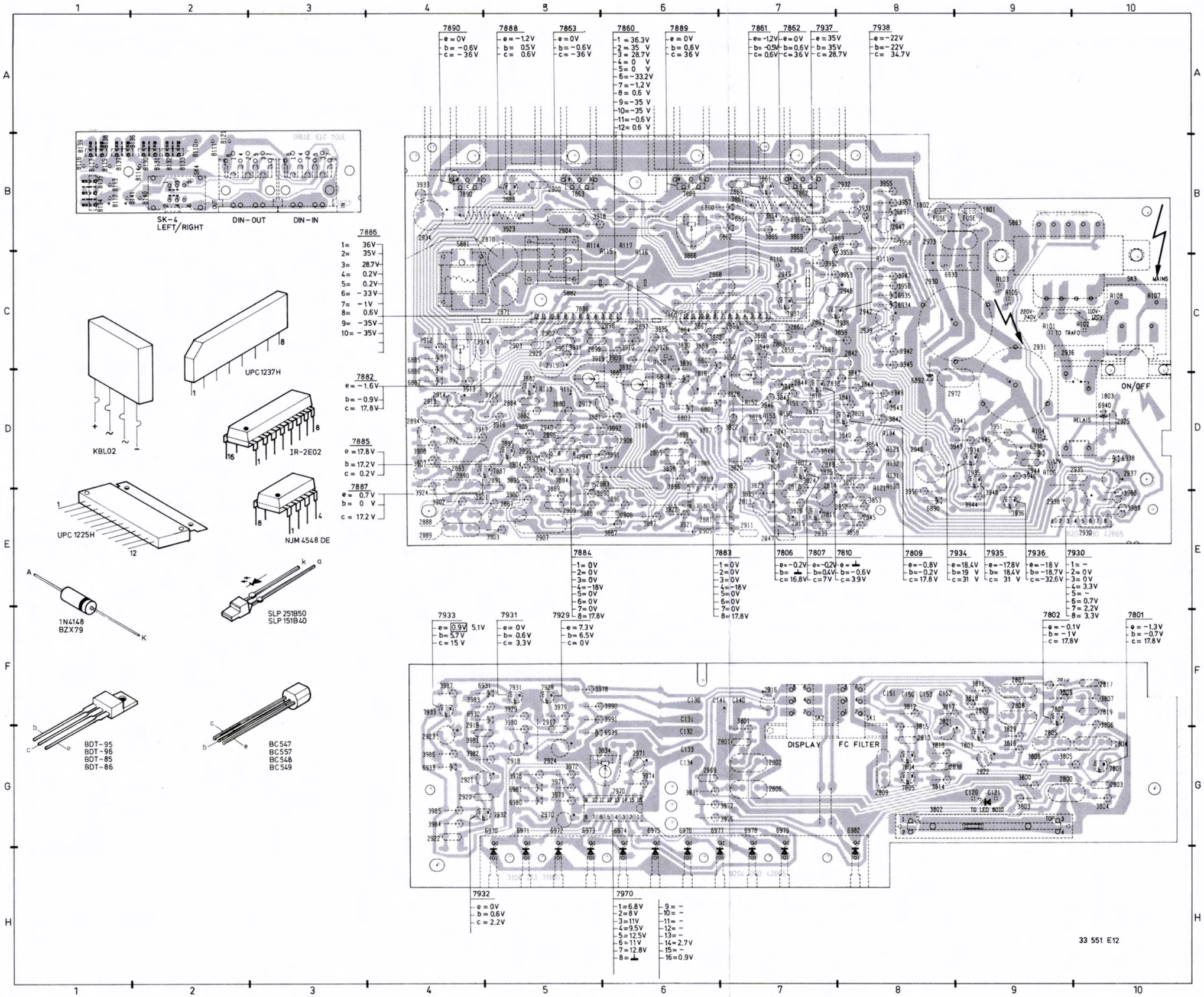

1802	B08	2938	E09	3903	E05	6980	G05
1803	D10	2939	C08	3904	D05	6981	G05
2800	G09	2940	D05	3905	D05	6982	G08
2801	G07	2941	D05	3907	D04	7801	G10
2802	G07	2942	C08	3908	D04	7802	F09
2803	G10	2943	D08	3909	C06	7803	G09
2804	G10	2944	D09	3910	C06	7804	G08
2805	G09	2945	D09	3911	C05	7805	G08
2806	G07	2946	D08	3912	C04	7806	D07
2807	F09	2947	B08	3913	D04	7807	D07
2808	F09	2948	C08	3914	C04	7809	D08
2809	G08	2949	C07	3915	D05	7810	D07
2810	G08	2950	B07	3916	D05	7811	E07
2811	D07	2969	G06	3917	D04	7861	B07
2812	D07	2970	G05	3918	B05	7862	B07
2813	E07	2971	G06	3919	C05	7863	B05
2814	D07	2972	D08	3921	E06	7882	D05
2815	E07	2973	B08	3922	E06	7883	D06
2816	D06	3800	G09	3923	B05	7884	D05
2817	F10	3801	G07	3924	E04	7885	D05
2818	D06	3802	G08	3925	C06	7886	C05
2819	F10	3803	G09	3926	C06	7887	D05
2820	F09	3804	G10	3929	F05	7888	B05
2821	F08	3805	G09	3931	B08	7889	B06
2836	G08	3806	F10	3933	B04	7890	B04
2837	D07	3807	F10	3941	D09	7929	F05
2838	D07	3808	G09	3942	C08	7930	E10
2839	E07	3809	F09	3943	D09	7931	F05
2840	D07	3810	F09	3944	E09	7932	G05
2841	D07	3811	F09	3945	C08	7933	F04
2842	C08	3812	F08	3946	D09	7934	D09
2843	D07	3813	G08	3947	C08	7935	D09
2844	D07	3814	G08	3948	E09	7936	E09
2845	E08	3815	G08	3949	D08	7937	C07
2846	D06	3816	G09	3950	C08	7938	C08
2859	C07	3817	F08	3951	D09	7970	G06
2860	C07	3818	F09	3952	C07	BU-1	B03
2861	C07	3819	D07	3953	C08	BU-2	B03
2862	C07	3820	D07	3955	B08	SK-1	F08
2863	C07	3822	D07	3956	E08	SK-2	F07
2864	C06	3823	D07	3957	B08	SK-3	C10
2865	B07	3824	D07	3958	B08	SK-4	B02
2866	B07	3825	D07	3959	B08		
2867	C06	3826	E07	3971	G05		
2868	C06	3827	D06	3972	G05		
2869	B07	3828	D07	3973	G05		
2870	B05	3829	G09	3974	G06		
2871	C05	3830	C06	3975	G07		
2881	E06	3831	G06	3976	G05		
2882	D07	3832	C06	3977	G07		
2883	D05	3834	G06	3978	F05		
2884	D05	3835	E07	3979	F05		
2885	D06	3839	C06	3980	F05		
2886	D06	3840	D08	3981	G04		
2887	E05	3841	D08	3982	G04		
2888	E04	3842	D08	3983	F04		
2889	E04	3843	D07	3984	G04		
2890	D04	3844	D08	3985	G04		
2891	D05	3845	D07	3986	G04		
2892	D04	3846	D07	3987	F04		
2893	D04	3847	D08	3988	E10		
2894	D04	3848	D07	3989	E10		
2895	D05	3849	C07	3990	F06		
2896	D05	3850	C07	3991	F06		
2897	C06	3851	D08	5881	B04		
2898	C06	3852	E08	5882	C05		
2899	C05	3853	E08	6010	G09		
2900	B05	3854	D08	6801	D06		
2901	C05	3858	E08	6802	C06		
2902	C05	3859	C08	6803	D06		
2903	C05	3860	C07	6804	D06		
2904	B05	3861	C07	6860	B06		
2905	E06	3862	C06	6861	B07		
2906	E06	3863	C06	6862	B07		
2907	E05	3864	B07	6885	C04		
2908	D06	3865	B07	6886	D04		
2909	E05	3866	C06	6887	D04		
2911	E07	3867	B07	6890	E08		
2912	D05	3869	B07	6891	B08		
2913	D04	3880	D05	6892	D08		
2914	D04	3881	D05	6930	C08		
2915	C05	3882	D05	6931	F05		
2916	F07	3885	D06	6932	F04		
2917	F05	3886	D06	6933	G04		
2918	G05	3887	E06	6934	C08		
2919	G04	3888	E05	6935	C08		
2920	G04	3889	E05	6936	D09		
2921	G04	3890	E05	6938	D10		
2922	G04	3891	D06	6939	G06		
2923	G04	3892	D06	6940	D10		
2924	G05	3893	D05	6970	G05		
2925	D10	3894	D05	6971	G05		
2929	C05	3895	D05	6972	G05		
2930	C08	3896	E06	6973	G05		
2931	C09	3897	E06	6974	G06		
2932	B08	3898	D06	6975	G06		
2934	B04	3899	D06	6976	G06		
2935	D10	3900	E05	6977	G06		
2936	C09	3901	E04	6978	G07		
2937	D10	3902	E04	6979	G07		

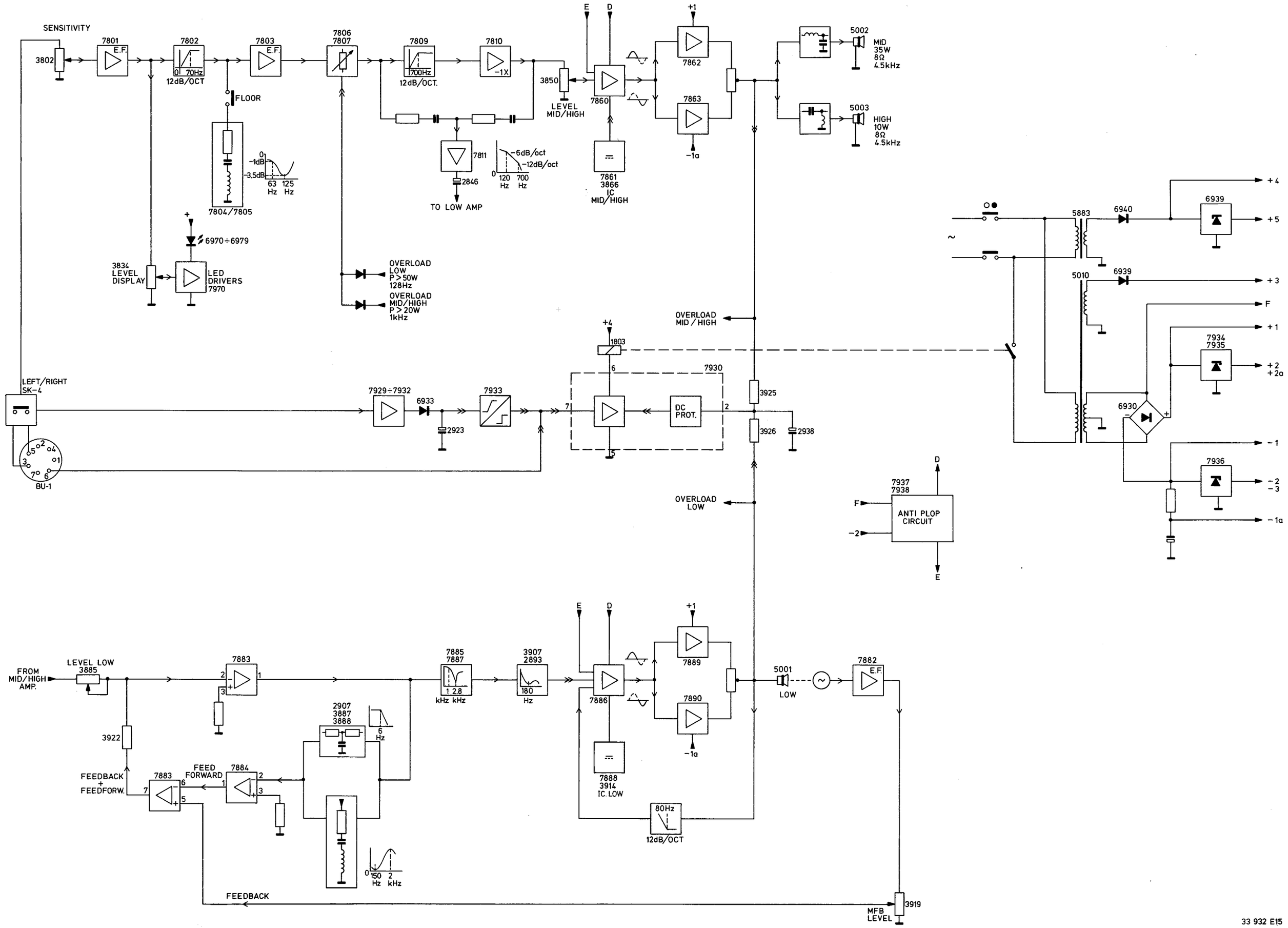

33 932 E15

CS 93 281