Az L1=4uH, nálam ∅6-os magra, ∅1-es huzalból,
19+17+15 menet, 3 sorban. Ebben van belül az R13.

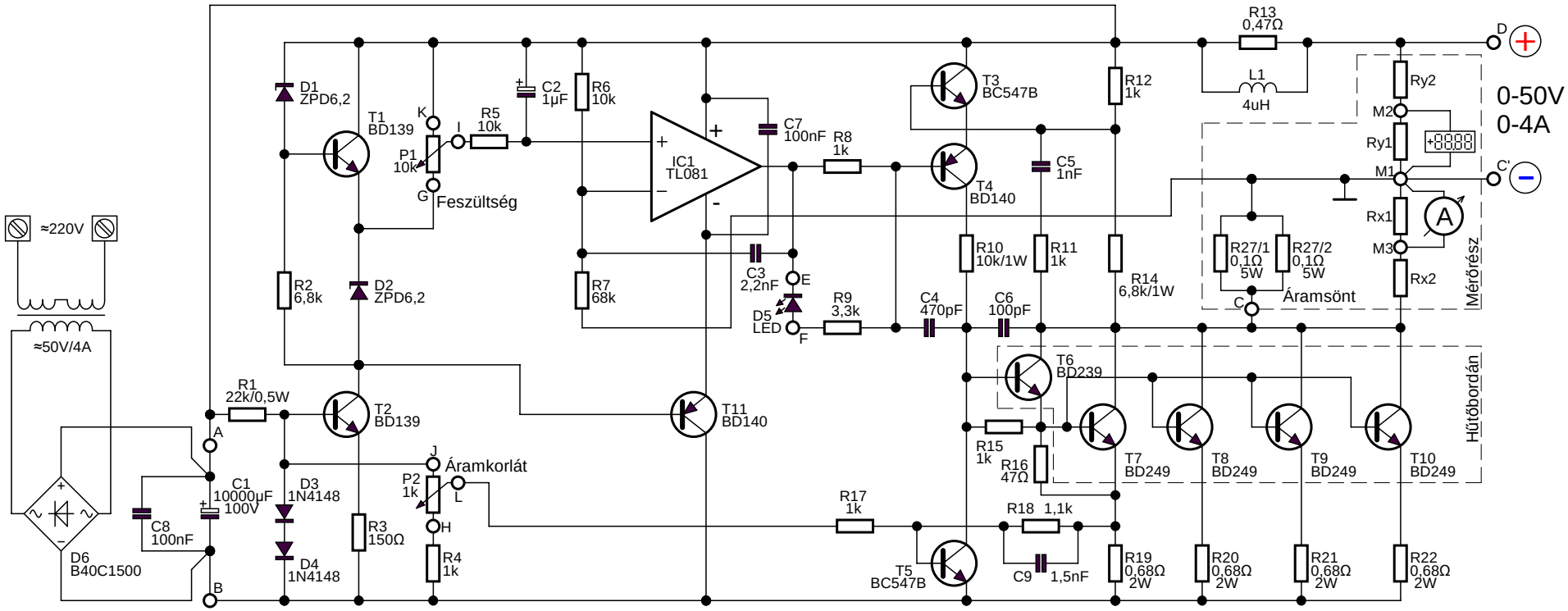

SPAFI labortápegységének Alkotós átrajzolata (0-50V, 0-4A)

(Az alkatrészszámozást, és a mérőrészt én tettem hozzá.)