PMA-102 / PMA-202

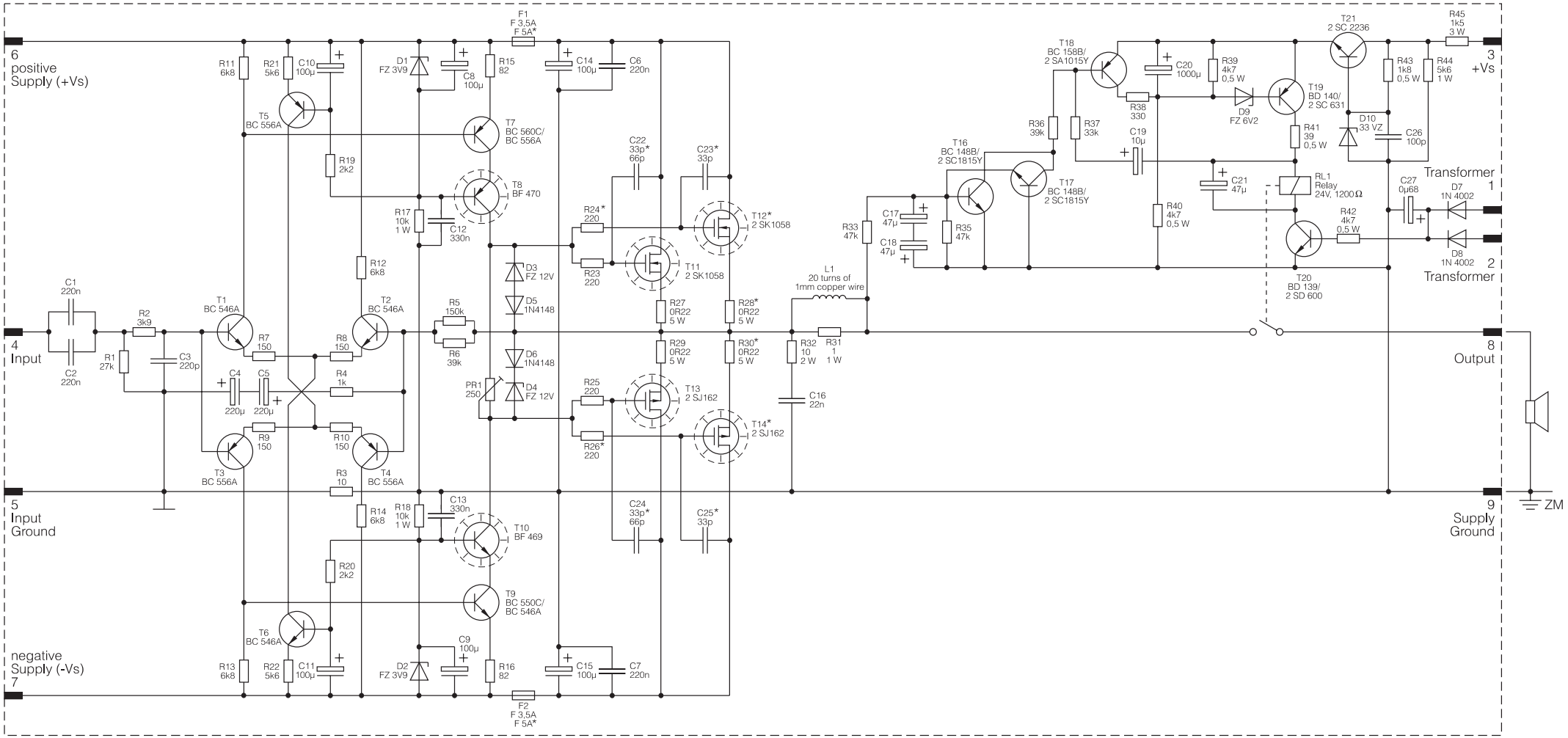

*nur bei
only with
seulement pour
solo con
PMA-202