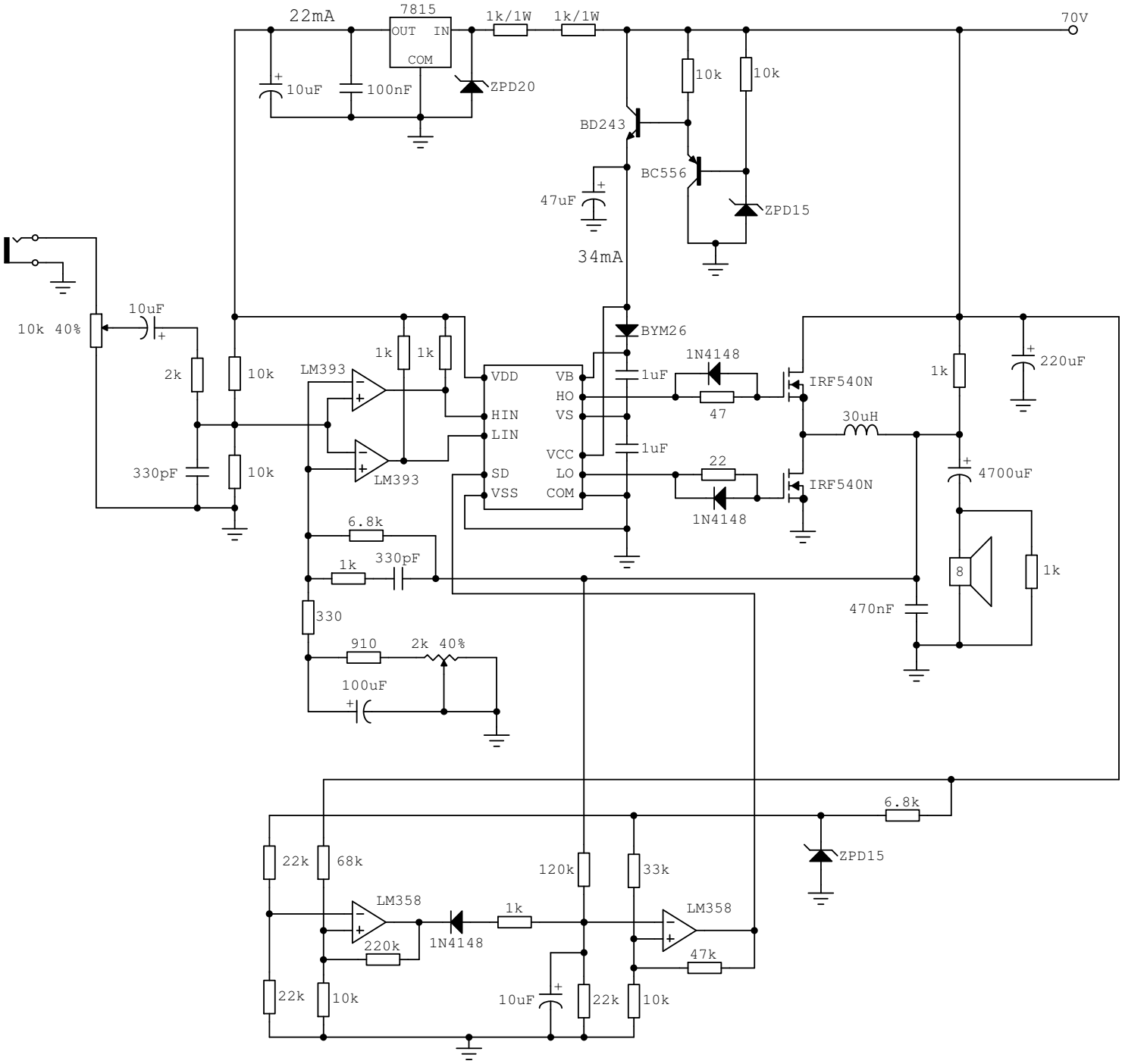
22mA
7815
OUT
IN
COM
1k/1W
1k/1W
70V
10uF
100nF
ZPD20
10k
10k
BD243
BC556
47uF
ZPD15
34mA
10k 40%
10uF
2k
10k
330pF
10k
LM393
LM393
1k
1k
BYM26
VDD
HIN
LIN
SD
VSS
VB
HO
VS
VCC
LO
COM
1uF
1uF
1N4148
47
22
1N4148
IRF540N
IRF540N
30uH
1k
220uF
4700uF
8
1k
470nF
6.8k
1k
330pF
330
910
2k 40%
100uF
6.8k
ZPD15
22k
68k
120k
33k
LM358
1k
LM358
1N4148
220k
47k
22k
10k
10uF
22k
10k