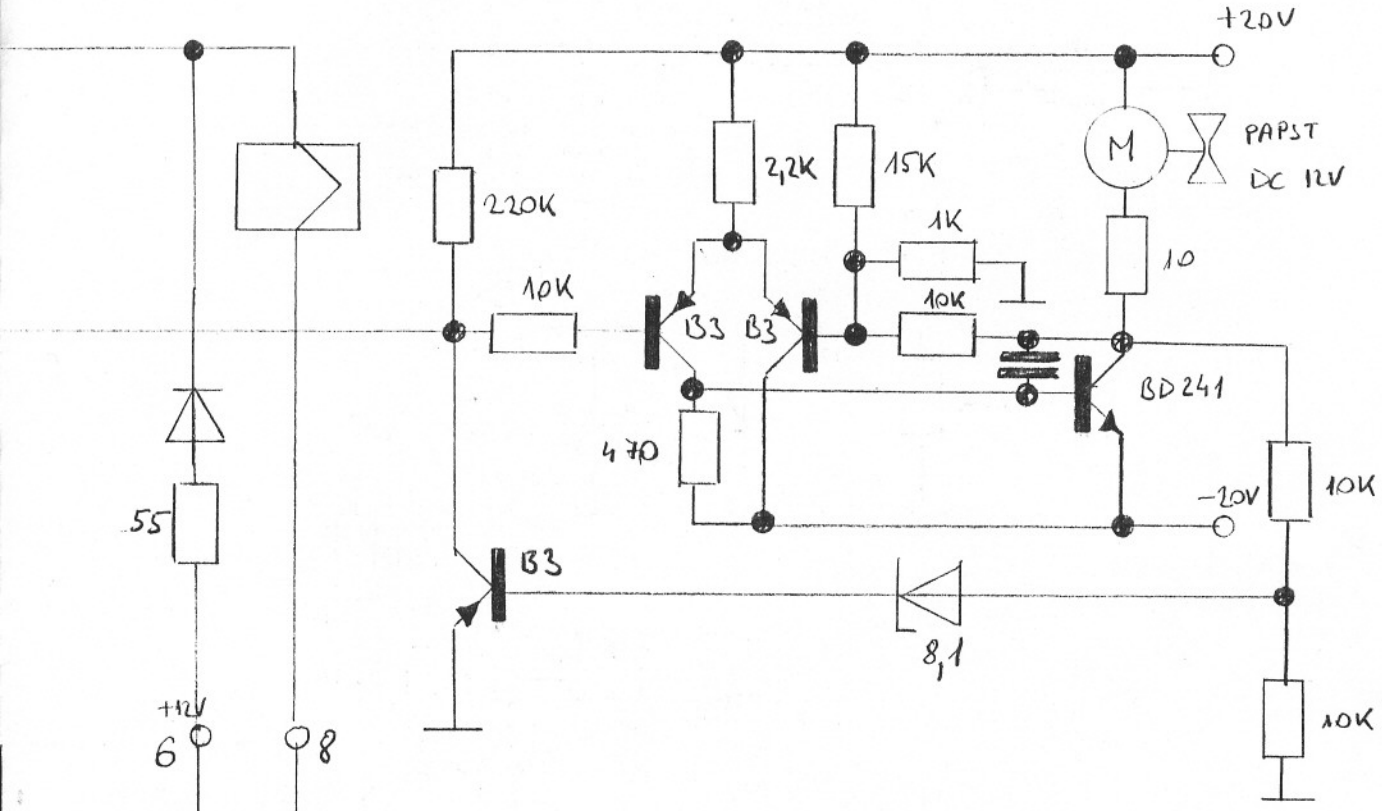

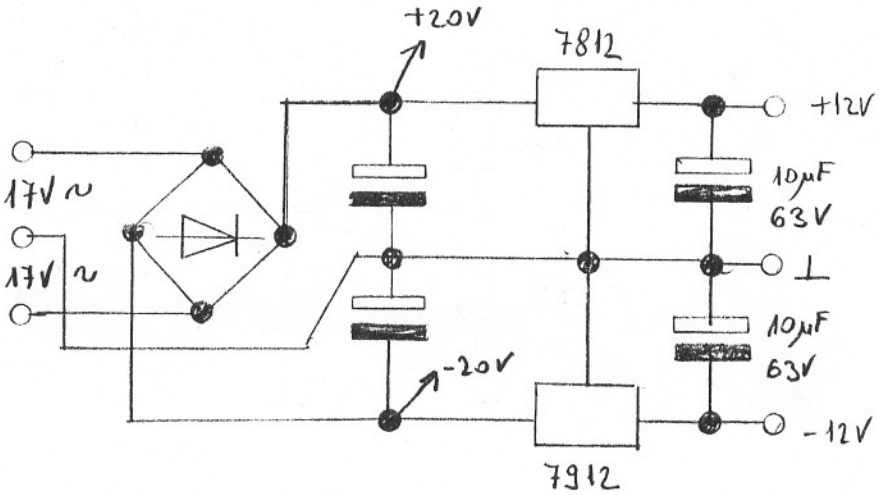

	2X300W	2X600W
Trafó	600VA	1000VA
Végfok	2X47V	2X65V
Egyéb	2X17V	2X17V

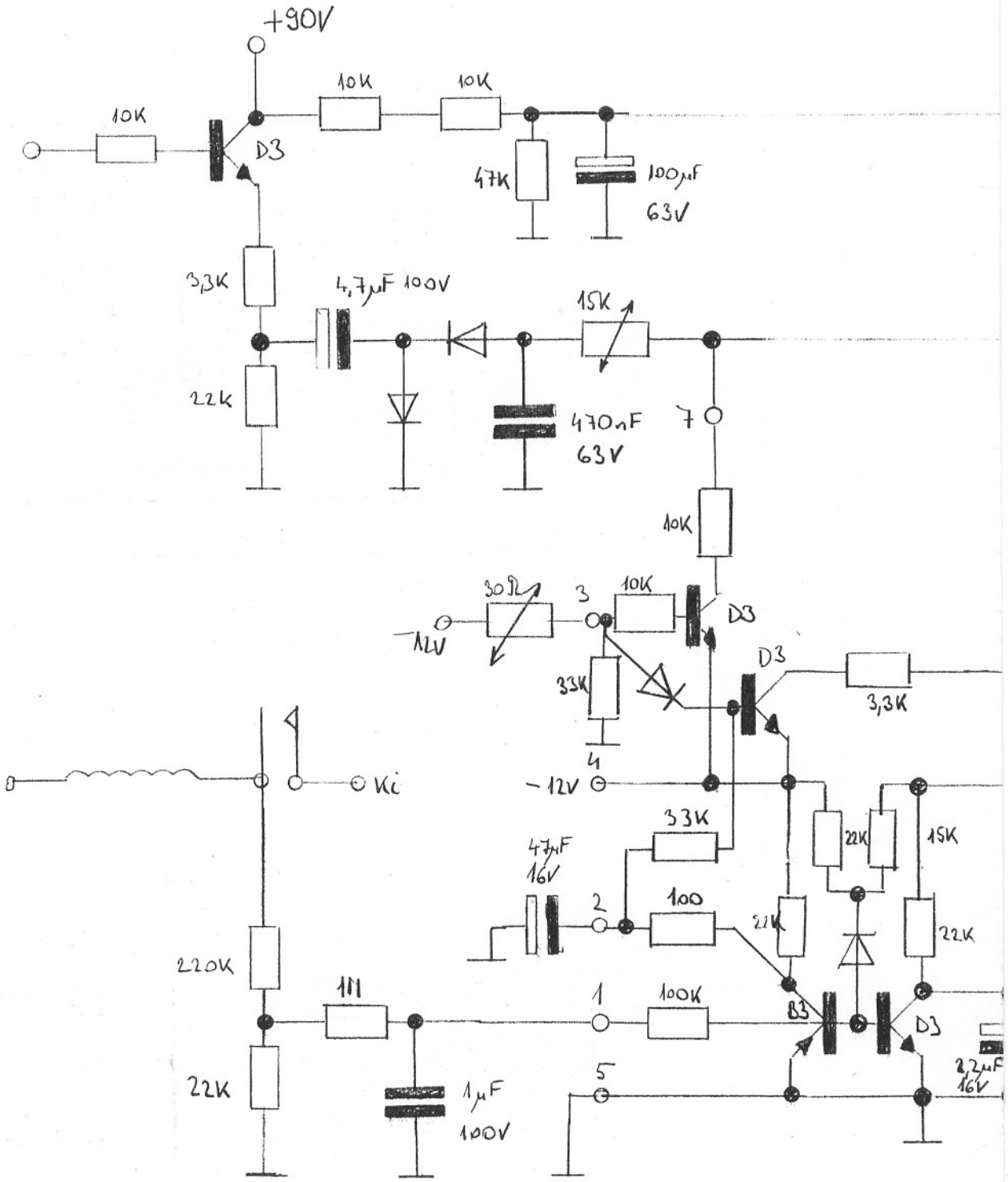
+90V
10K
10K
10K
D3
47K
100µF
63V
3,3K
4,7µF 100V
15K
22K
470nF
63V
7
10K
30Ω
3
10K
D3
-12V
33K
D3
3,3K
4
Ki
-12V
33K
47µF
16V
2
100
22K
15K
22K
22K
220K
111
1
100K
B3
D3
22K
1µF
100V
5
2,2µF
16V

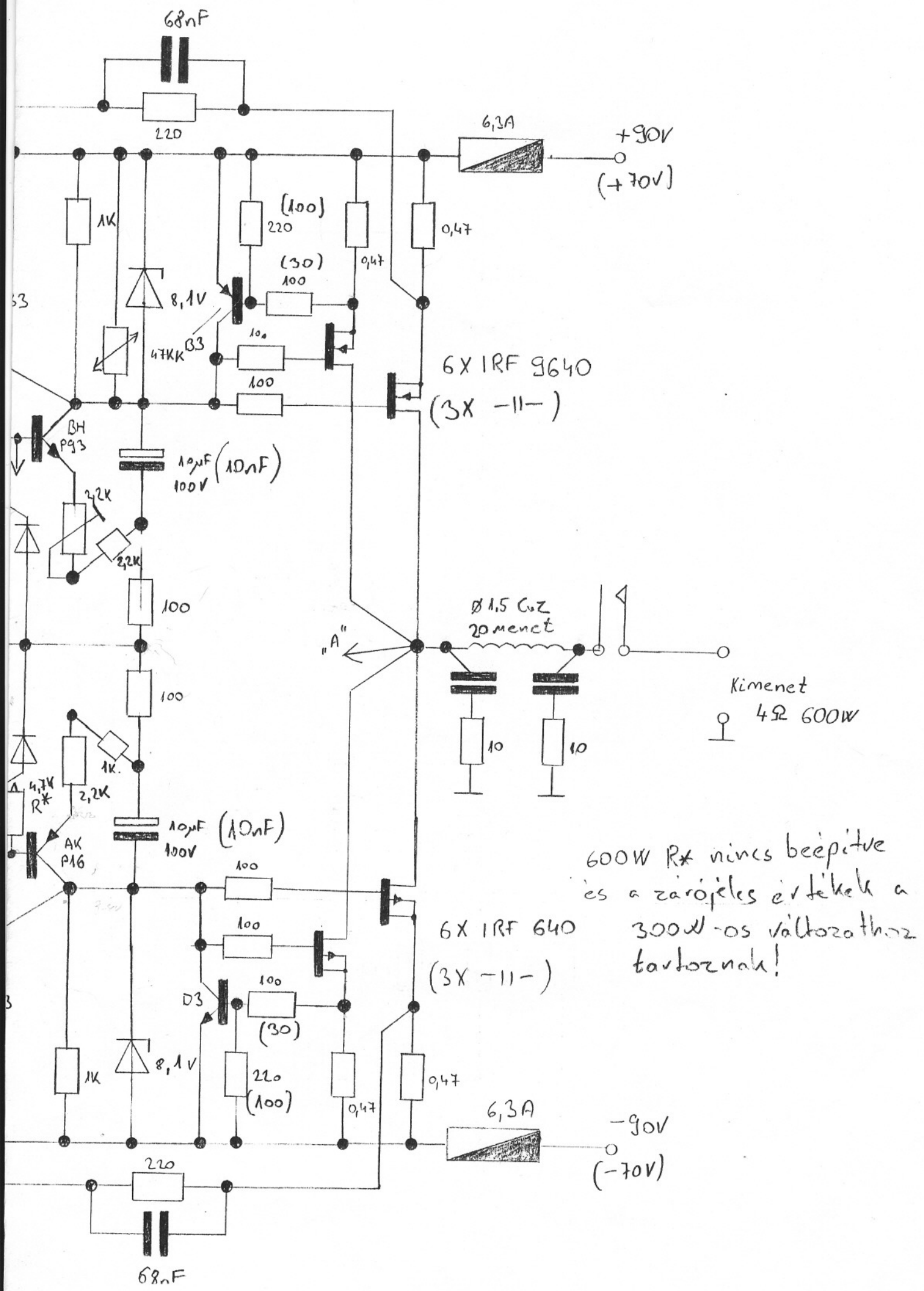

600W R* nincs beépítve és a zárójeles értékek a 300W-os változathoz tartoznak!

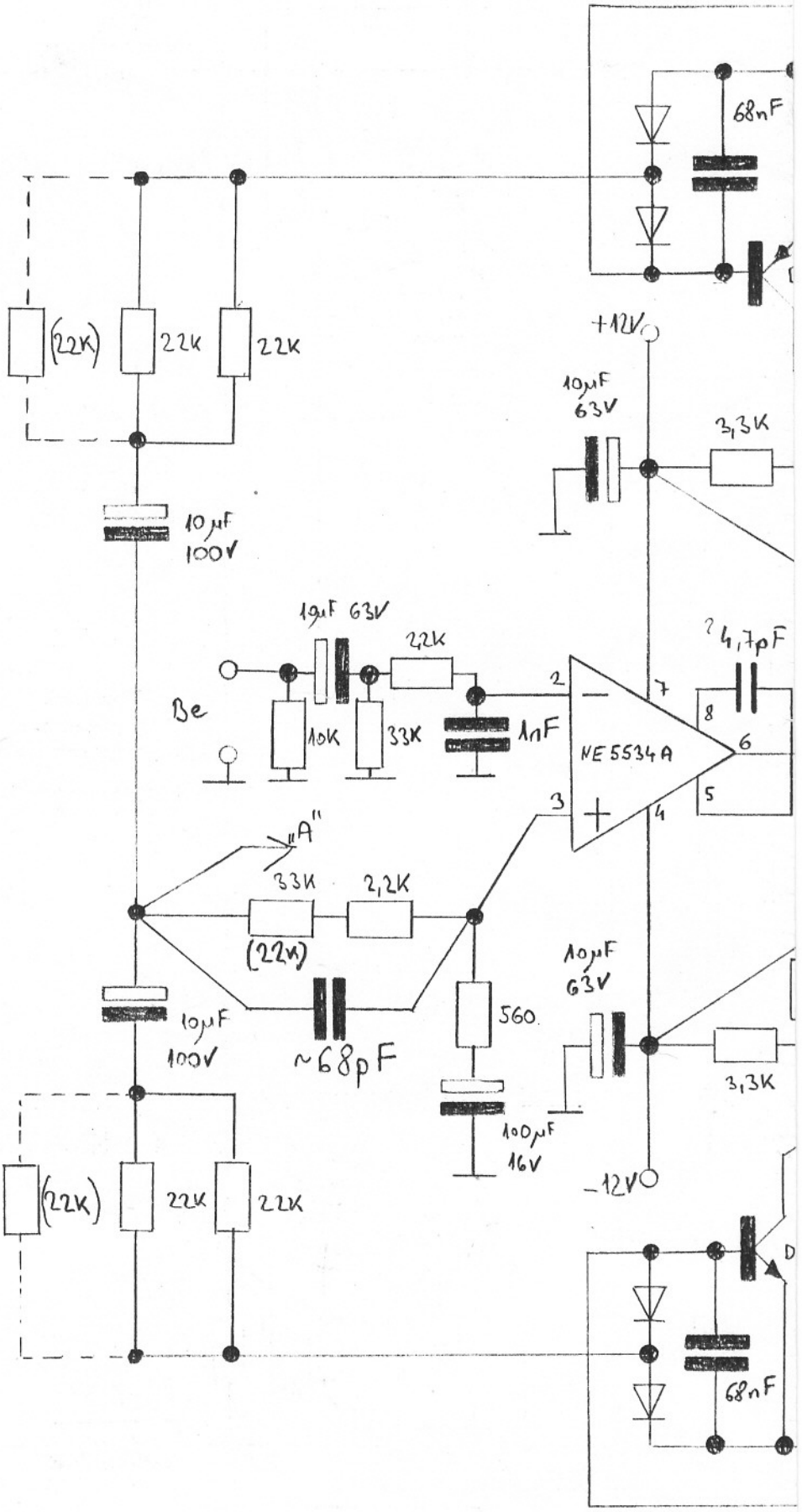
68nF
(22K)
22K
22K
+12V
10µF
63V
3,3K
10µF
100V
1µF 63V
22K
?4,7pF
Be
10K
33K
1nF
NE 5534 A
2
3
7
8
6
5
4
„A"
33K
2,2K
(22K)
10µF
63V
10µF
100V
~68pF
560
3,3K
100µF
16V
-12V
(22K)
22K
22K
68nF