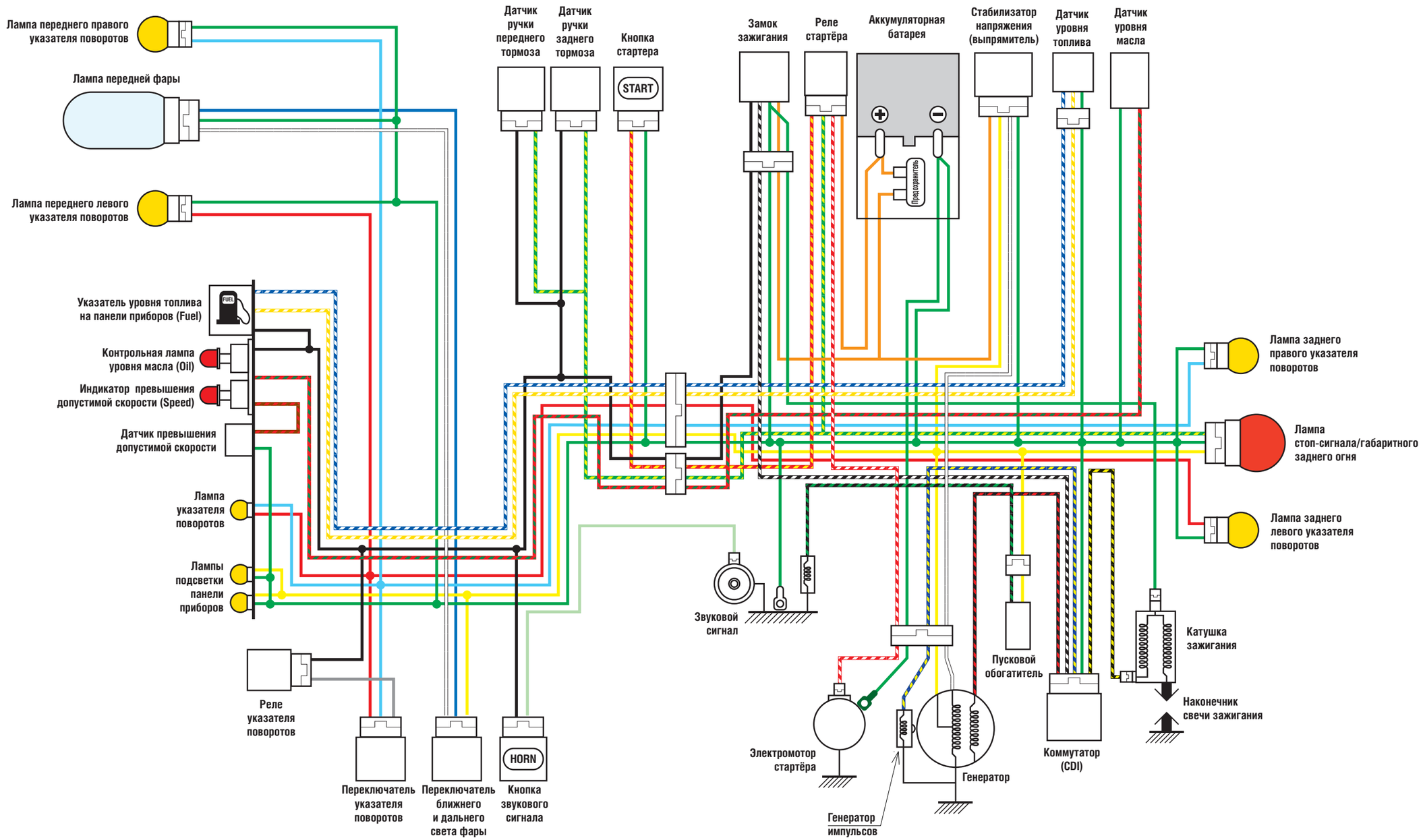
Лампа переднего правого указателя поворотов
Лампа передней фары
Лампа переднего левого указателя поворотов
Указатель уровня топлива на панели приборов (Fuel)
FUEL
Контрольная лампа уровня масла (Oil)
Индикатор превышения допустимой скорости (Speed)
Датчик превышения допустимой скорости
Лампа указателя поворотов
Лампы подсветки панели приборов
Реле указателя поворотов
Переключатель указателя поворотов
Переключатель ближнего и дальнего света фары
HORN
Кнопка звукового сигнала
Датчик ручки переднего тормоза
Датчик ручки заднего тормоза
Кнопка стартера
START
Замок зажигания
Реле стартёра
Аккумуляторная батарея
Предохранитель
Стабилизатор напряжения (выпрямитель)
Датчик уровня топлива
Датчик уровня масла
Лампа заднего правого указателя поворотов
Лампа стоп-сигнала/габаритного заднего огня
Лампа заднего левого указателя поворотов
Звуковой сигнал
Пусковой обогатитель
Катушка зажигания
Наконечник свечи зажигания
Электромотор стартёра
Генератор
Генератор импульсов
Коммутатор (CDI)