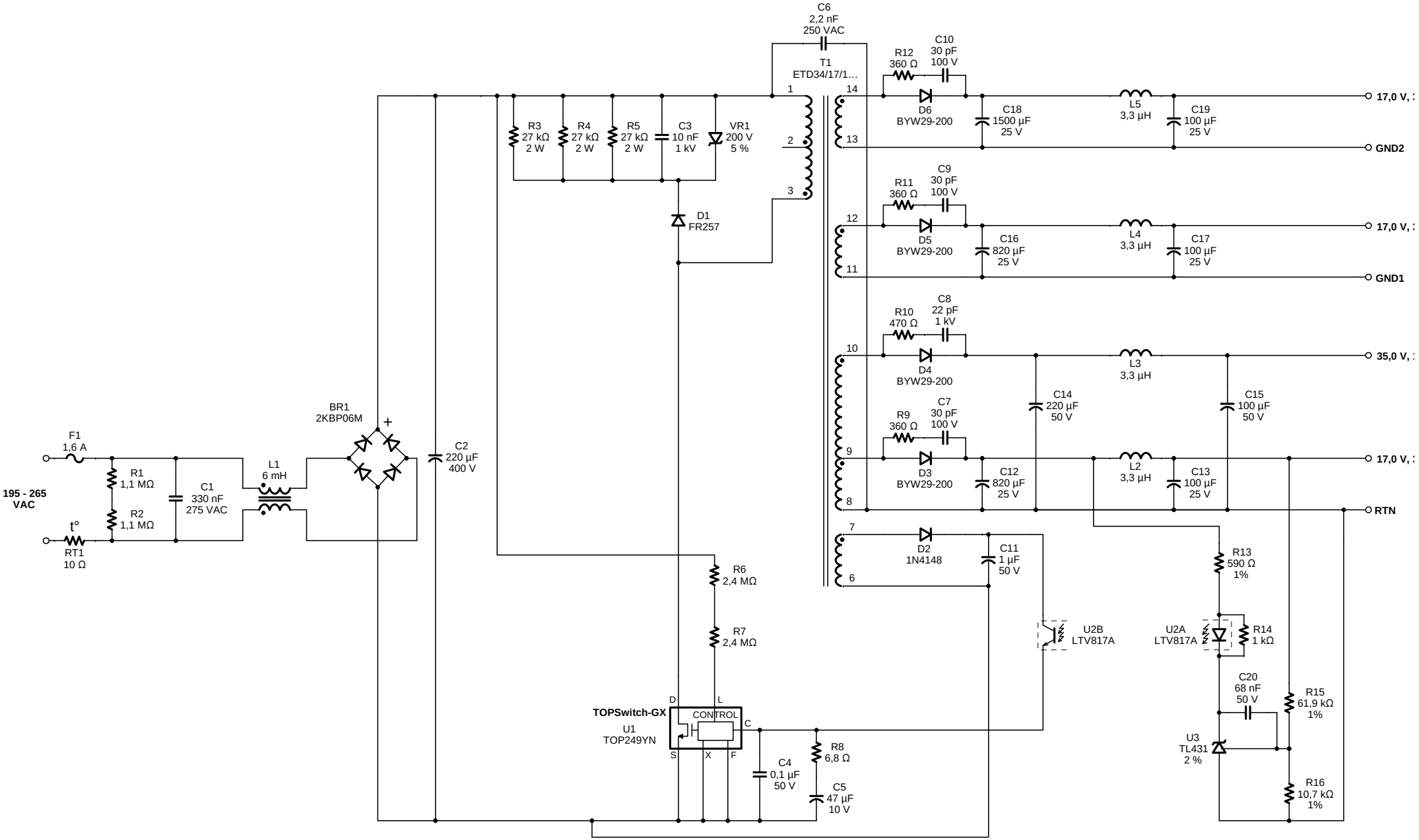
C6
2,2 nF
250 VAC
T1
ETD34/17/1…
R12
360 Ω
C10
30 pF
100 V
D6
BYW29-200
C18
1500 µF
25 V
L5
3,3 µH
C19
100 µF
25 V
17,0 V,
GND2
R3
27 kΩ
2 W
R4
27 kΩ
2 W
R5
27 kΩ
2 W
C3
10 nF
1 kV
VR1
200 V
5 %
D1
FR257
R11
360 Ω
C9
30 pF
100 V
D5
BYW29-200
C16
820 µF
25 V
L4
3,3 µH
C17
100 µF
25 V
17,0 V,
GND1
R10
470 Ω
C8
22 pF
1 kV
D4
BYW29-200
L3
3,3 µH
35,0 V,
C14
220 µF
50 V
C15
100 µF
50 V
R9
360 Ω
C7
30 pF
100 V
D3
BYW29-200
C12
820 µF
25 V
L2
3,3 µH
C13
100 µF
25 V
17,0 V,
RTN
D2
1N4148
C11
1 µF
50 V
R13
590 Ω
1%
U2B
LTV817A
U2A
LTV817A
R14
1 kΩ
C20
68 nF
50 V
R15
61,9 kΩ
1%
U3
TL431
2 %
R16
10,7 kΩ
1%
BR1
2KBP06M
C2
220 µF
400 V
F1
1,6 A
195 - 265
VAC
R1
1,1 MΩ
R2
1,1 MΩ
C1
330 nF
275 VAC
L1
6 mH
t°
RT1
10 Ω
R6
2,4 MΩ
R7
2,4 MΩ
TOPSwitch-GX
U1
TOP249YN
CONTROL
D
L
C
S
X
F
C4
0,1 µF
50 V
R8
6,8 Ω
C5
47 µF
10 V

3,00 A

3,00 A

1,50 A

3,00 A