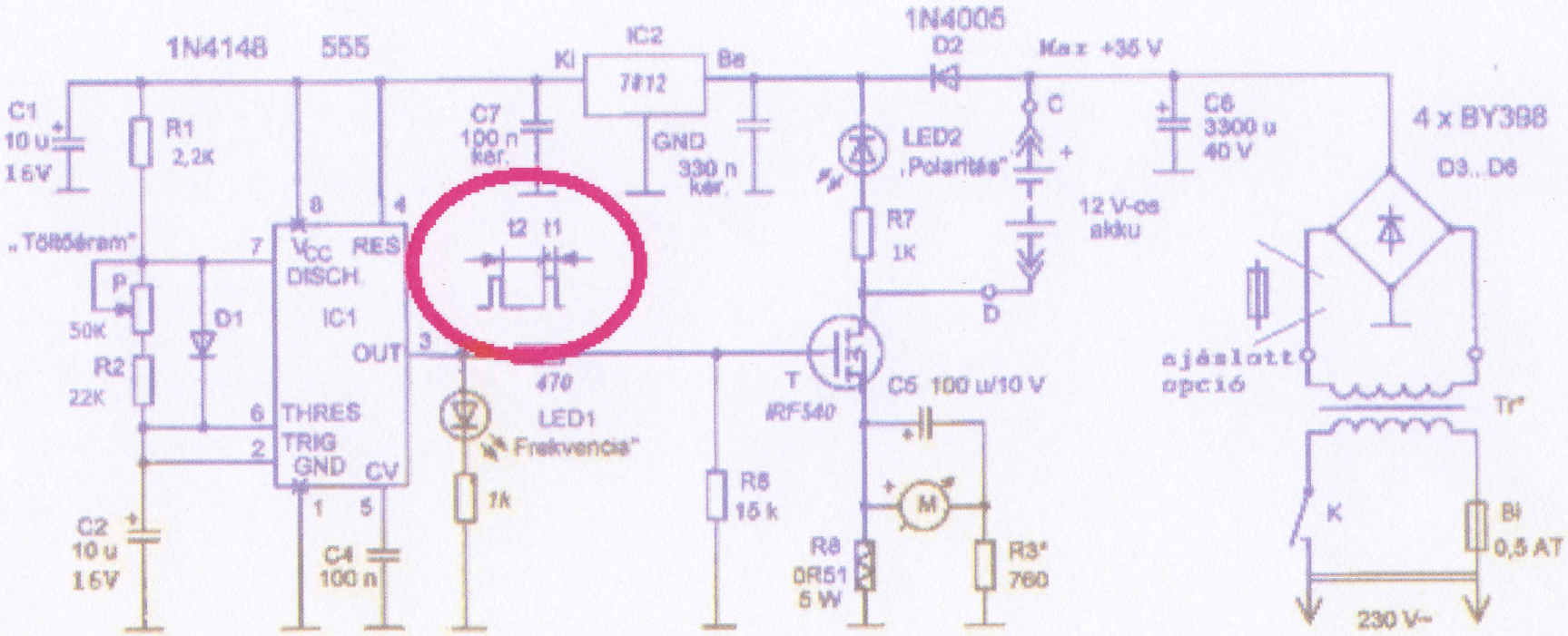
1N4148
555
IC2
7812
Ki
Be
GND
330 n
kér.
1N4005
D2
Max +35 V
C1
10 u
16V
R1
2,2K
C7
100 n
kér.
LED2
„Polaritás"
C
12 V-os
akku
C6
3300 u
40 V
4 x BY398
D3..D6
„Töltőáram"
P
50K
R2
22K
D1
VCC
RES
DISCH.
IC1
OUT
THRES
TRIG
GND
CV
t2 t1
470
LED1
„Frekvencia"
1k
R7
1K
D
T
IRF540
C5 100 u/10 V
R6
15 k
R8
0R51
5 W
R3*
760
ajáslott
opció
Tr*
K
Bi
0,5 AT
230 V~
C2
10 u
16V
C4
100 n