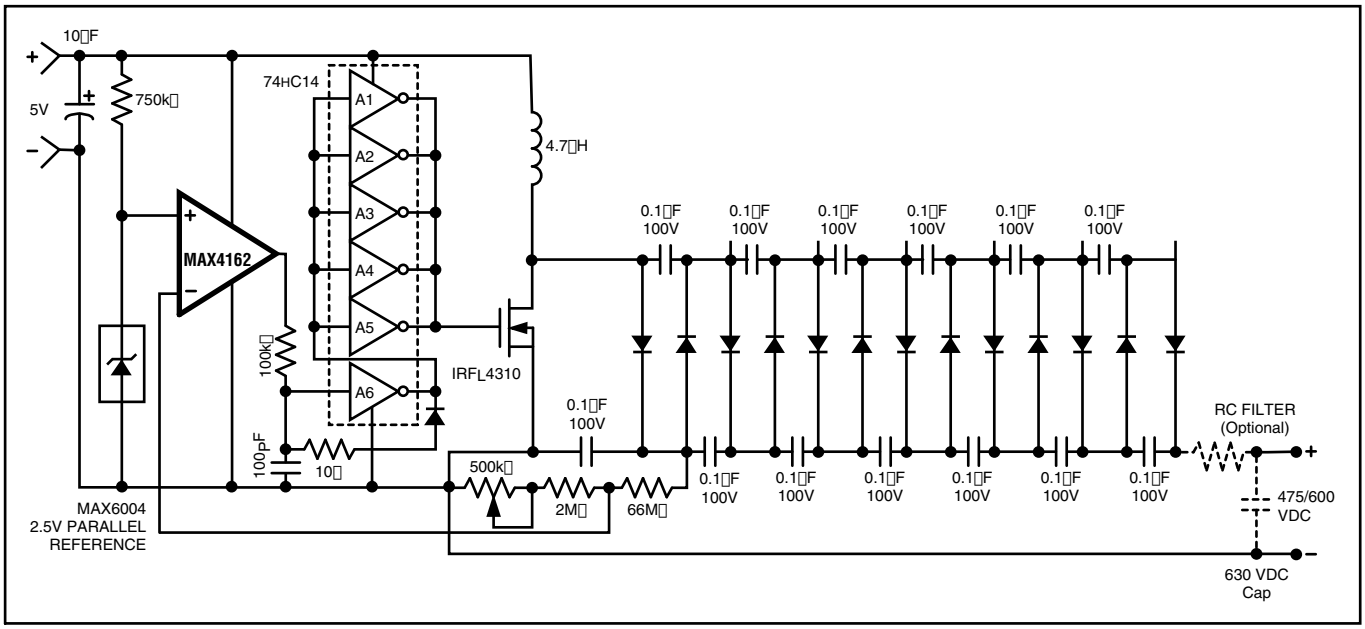
10µF
5V
750kΩ
74HC14
A1
A2
A3
A4
A5
A6
MAX4162
100kΩ
100pF
10Ω
4.7µH
IRFL4310
0.1µF
100V
500kΩ
2MΩ
66MΩ
RC FILTER
(Optional)
475/600
VDC
630 VDC
Cap
MAX6004
2.5V PARALLEL
REFERENCE