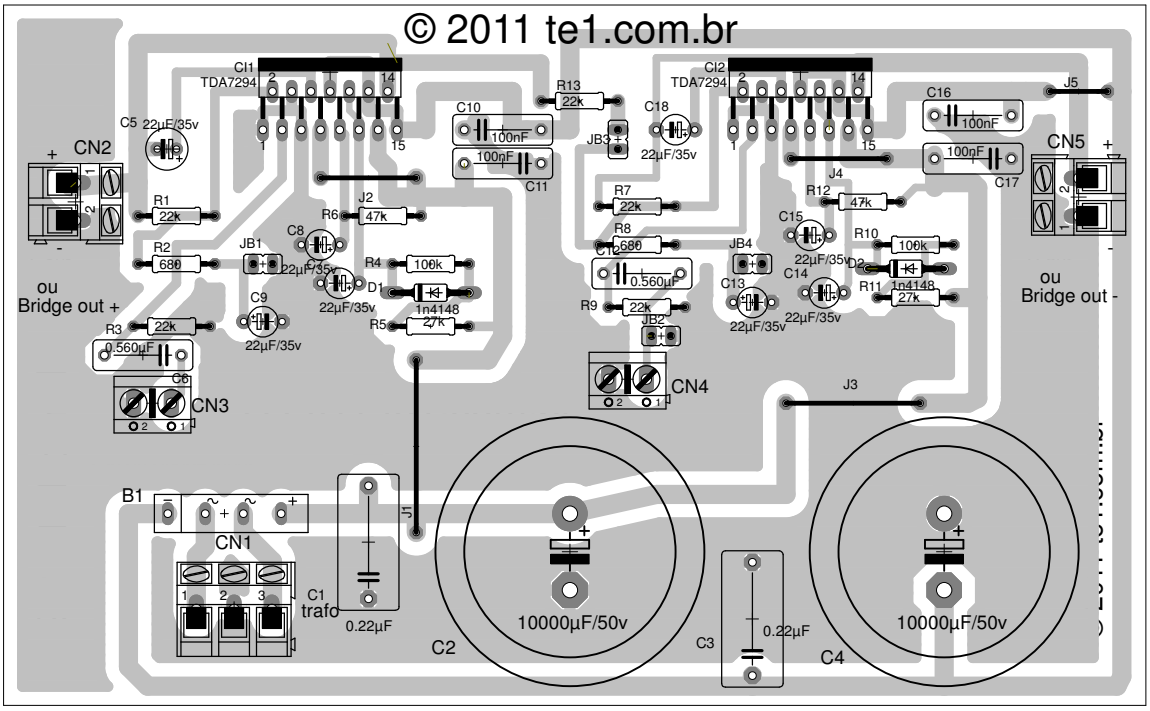
© 2011 te1.com.br
CI1
TDA7294
CI2
TDA7294
C5 22µF/35v
CN2
ou
Bridge out +
R1 22k
R2 680
R3 22k
C6 0.560µF
CN3
C8 22µF/35v
JB1
C9 22µF/35v
R6 47k
J2
R4 100k
D1 1n4148
R5 27k
C10 100nF
C11 100nF
R13 22k
JB3
C18 22µF/35v
R7 22k
R8 680
C12 0.560µF
R9 22k
JB2
CN4
JB4
C13 22µF/35v
C14 22µF/35v
C15 22µF/35v
R12 47k
J4
R10 100k
D2 1n4148
R11 27k
C16 100nF
C17 100nF
J5
CN5
ou
Bridge out -
J3
B1
CN1
C1
trafo
0.22µF
J1
C2
10000µF/50v
C3
0.22µF
C4
10000µF/50v