THIS DRAWING IS UNPUBLISHED. VERTRAULICHE UNVEROEFFENTLICHTE ZEICHNUNG | RELEASED FOR PUBLICATION FREI FUER VEROEFFENTLICHUNG ,1999. | MATED WITH: PASSEND ZU: —

© COPYRIGHT 1999 BY TE INCORPORATED. ALL RIGHTS RESERVED. ALLE REICHTE VORBEHALTEN.

LOC	DIST
AI	—

PROJECT NR.: 84-9065

REVISIONS / AENDERUNGEN

P	LTR	DESCRIPTION / BESCHREIBUNG	DATE	DWN	APVD
	C4	EGA0-0659 04	16.03.04	Abr	HK
	C5	ECR-05-007059	19.07.05	KF	HK
	C6	ECR-06-005490	07.03.06	Abr	HK
	C7	ECR-10-017713	26AUG10	Abr	Brunner
	C8	ECR-10-021393	18OCT10	Abr	Brunner
	C9	ECR-11-000520	11NOV10	Abr	Brunner

Normale Anwendung
USUAL APPLICATION

D–D (ohne Ueberfeder)

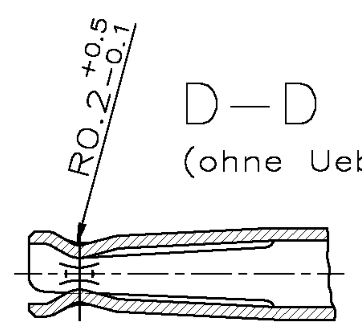

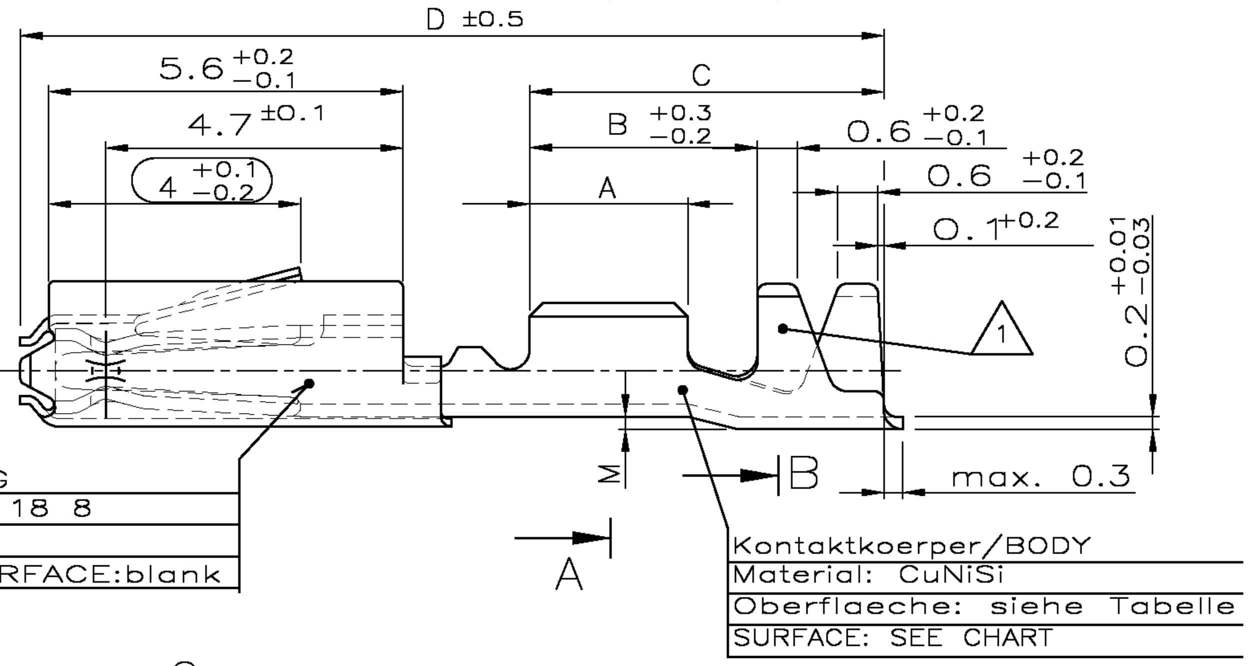

Ueberfeder/SPRING
Material: X10CrNi 18 8
EN 10088-2
Oberflaeche/SURFACE:blank

Kontaktkoerper/BODY
Material: CuNiSi
Oberflaeche: siehe Tabelle
SURFACE: SEE CHART

C–C

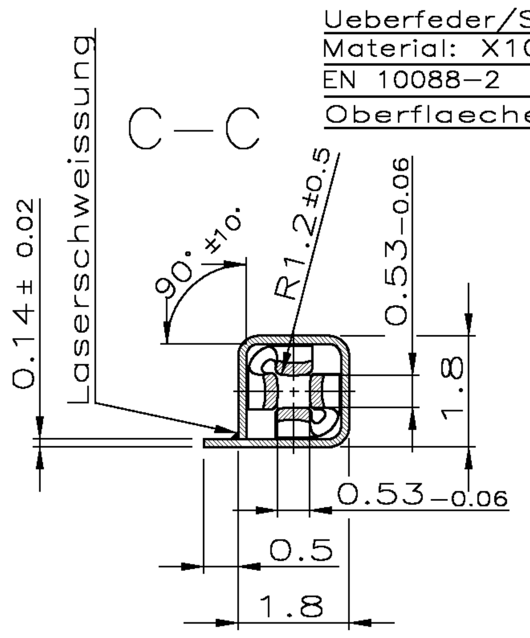

Ausfuehrung/DESIGN 1

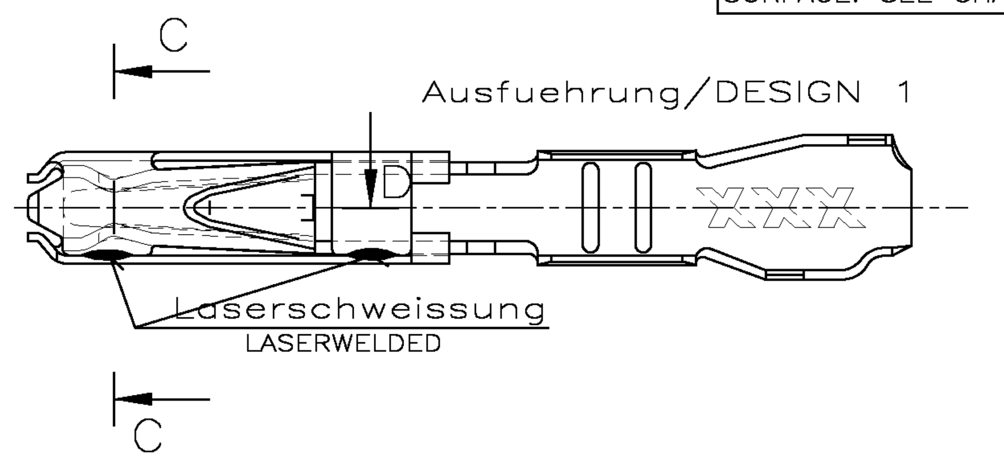

Ausfuehrung/DESIGN 2

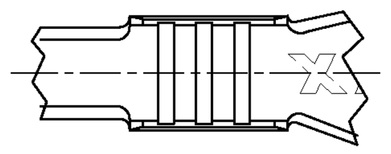

Verzinnte Ausfuehrung
TINNED VERSION

Einzel-Dichtungs-System
SINGLE-WIRE-SYSTEM

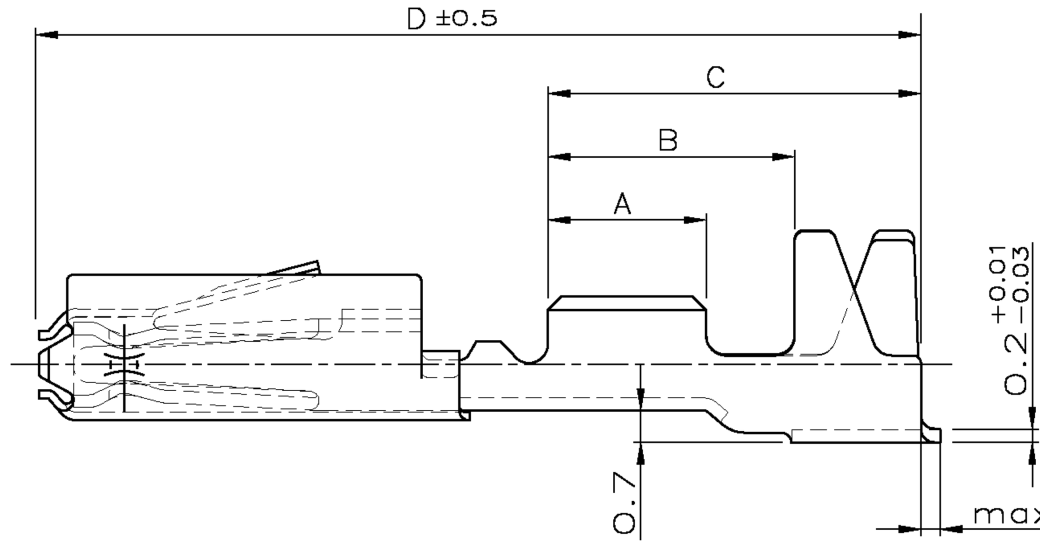

Ausfuehrung/DESIGN 1

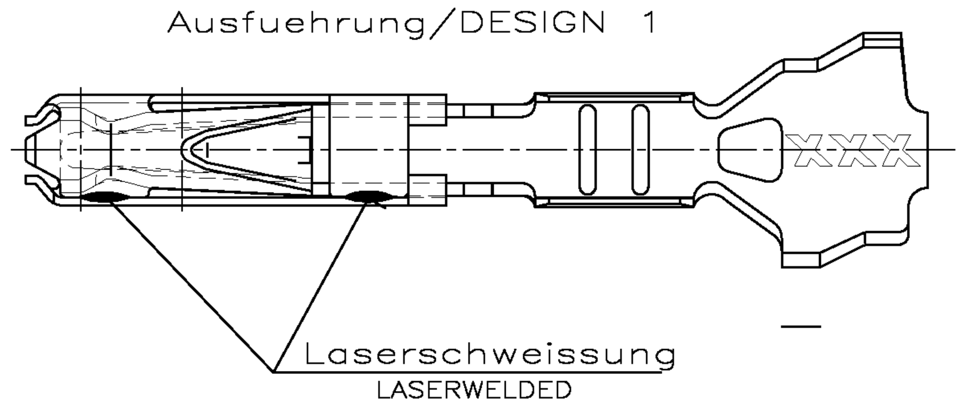

Ausfuehrung/DESIGN 2

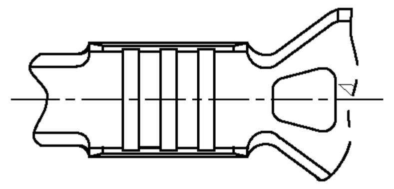

Vergoldete Ausfuehrung
GOLD VERSION

E–E

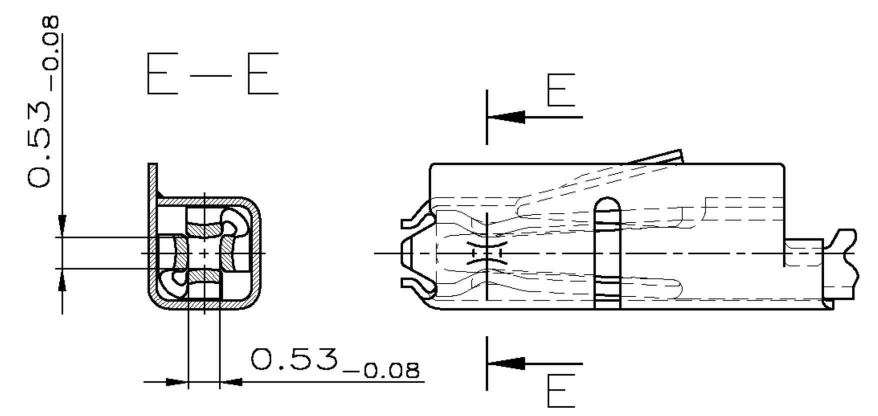

Fehlende Masse siehe verzinnte Ausfuehrung
MISSING DIMENSION SEE TINNED VERSION

GEL VERSION

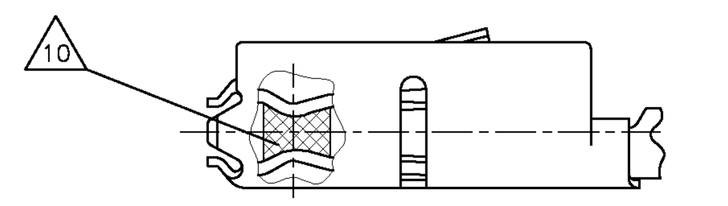

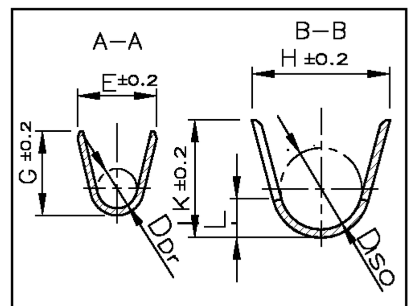

TE BESTELL-NR. ORDER NO.	REV.	Einzelausfuehrung LOOSE PIECE TE-BESTELL-NR. TE-ORDER-NO.	Ausfuehrung DESIGN	VERSION	DGB WIRE-SIZE-RANGE [mm²]	Oberflaeche SURFACE	Laenge LENGTH [mm]	Drahtcrimp WIRE CRIMP [mm]	Iso'crimp INSU.CRIMP [mm]	Gewicht WEIGHT [g]	Verarbeitung APPLICATION	DGB [mm²]	Isolations-Ø INSUL.-DIA. [mm]	fuer Kammer-Ø 3.45 mm FOR CAVITY-DIA. 3.45mm		fuer Kammer-Ø 4 mm FOR CAVITY-DIA. 4mm	
												Blindstopfen RUBBER PLUG		TE: 967056-1	blau BLUE	TE: 963143-1	weiss WHITE
6-965906-5	E	–	2	Einzel-Dichtungs-System SINGLE WIRE SYSTEM	△8 0.5 – 0.75	Au △10	A = 2.8 B = 4.2 C = 6.2 D = 14.3	E = 2 G = 2.1 D_{Dr} = 1	H = 3.5 K = 3.4 L = 1.5 D_{Iso} = 2.4	0.13	siehe Verarbeitungs-spezifikation SEE APPLICATION SPEC. 114-18025	0.75 0.5	1.4–1.9	TE: 967067-1	gruen GREEN	TE: 963142-1 △7	schwarz BLACK
△9 5-965906-6	D	–	2			Ag											
5-965906-5	E	–	2			Au											
5-965906-1	D	–	2			Sn											
1-965906-5	D	1-965907-5	1			Au △10											
△9 965906-6	C	965907-6	1			Ag											
965906-5	D	965907-5	1			Au											
965906-1	C	965907-1	1			Sn											
5-962885-6	J	–	2		△8 0.25 – 0.5	Ag	A = 2.5 B = 3.9 C = 5.9 D = 14	E = 1.8 G = 1.8 D_{Dr} = 0.8	H = 3.5 K = 3.4 L = 1.5 D_{Iso} = 2.4	0.13		0.35 0.2	0.9–1.4	TE: 967067-2	gelb YELLOW	TE: 963142-2 △6	GREY
5-962885-5	K	–	2			Au											
5-962885-1	J	–	2			Sn											
△9 962885-6	H	963727-6	1			Ag											
962885-5	J	963727-5	1			Au											
962885-1	H	963727-1	1			Sn											
△9 2112124-6	B	–	2		0.08 – 0.22	Ag	A = 2.5 B = 4.3 C = 6.2 D = 13.7	E = 1.5 G = 1.2 D_{Dr} = –	H = 4.0 K = 4.1 L = – D_{Iso} = 2.6	0.1		0.35 0.2	0.9–1.4	TE: 967067-2	gelb YELLOW	TE: 963142-2	grau GREY
2112124-5	B	–	2			Au											
2112124-1	B	–	2			Sn											grau
6-963715-5	K	–	2	normale Anwendung USUAL APPLICATION	△8 0.5 – 0.75	Au △10	A = 2.8 B = 3.8 C = 5.6 D = 13.7 M = 0.2	E = 2 G = 2.1 D_{Dr} = 1	H = 2.7 K = 2.9 L = 0.7 D_{Iso} = 1.6	0.11	siehe Verarbeitungs-spezifikation SEE APPLICATION SPEC. 114-18021						
△9 5-963715-6	J	–	2			Ag											
5-963715-5	K	–	2			Au											
5-963715-1	J	–	2			Sn											
1-963715-5	J	1-963729-5	1			Au △10											
△9 963715-6	H	963729-6	1			Ag											
963715-5	J	963729-5	1			Au											
963715-1	H	963729-1	1			Sn											
6-928999-5	T	–	2		△8 0.25 – 0.5	Au △10	A = 2.5 B = 3.6 C = 5.6 D = 13.7 M = 0.2	E = 1.8 G = 1.8 D_{Dr} = 0.8	H = 2.3 K = 2.3 L = 0.6 D_{Iso} = 1.4	0.11							
△9 5-928999-6	S	–	2			Ag											
5-928999-5	T	–	2			Au											
5-928999-1	S	–	2			Sn											
1-928999-5	S	–	1			Au △10											
△9 928999-6	R	963726-6	1			Ag											
928999-5	S	963726-5	1			Au											
928999-1	R	963726-1	1			Sn											
1355717-5	C	1355718-5	2		0.08 – 0.22	Au	A = 2.5 B = 3.7 C = 5.4 D = 13.7 M = 0	E = 1.5 G = 1.5 D_{Dr} = 0.65	H = 2 K = 2 D_{Iso} = 1.1	0.1							
1355717-1	C	1355718-1	2			Sn											

Abmessungen/DIMENSIONS [mm]

Zugehoerige Einzeldichtung/SUITABLE SINGLE-WIRE-SEAL

AMP 4805 REV 27JUN96

Bemerkungen
NOTES

△1 Datumscode (Woche / Jahr ,z.B. KW38 / Jahr 2004) und TE-Revision (z.B. Rev.B)
DATE-CODE (WEEK / YEAR (E.G.WEEK NUMBER 38 / YEAR 2004) AND TE REVISION (E.G. REV. B)

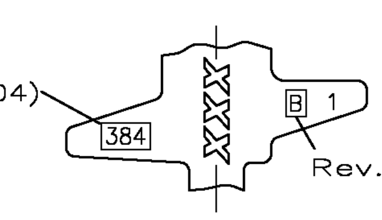

2 Passend zu Stiftkontakt siehe Zeichnung: TE: 929453
SUITABLE FOR PIN CONTACT SEE DRAWING:

3 –
–

4 Einzelheiten der Ausfuehrung bleiben dem Hersteller ueberlassen
DETAILS OF DESIGN ARE LEFT TO MANUFACTURER

5 Nur fuer FLR-Leitung nach DIN 72551, Teil 6
FOR FLR-CONDUCTOR ACCORDING TO DIN 72551-6 ONLY

△6 Gereelte Ausfuehrung TE: 963379-7
REELED VERSION:

△7 Gereelte Ausfuehrung TE: 963379-6
REELED VERSION:

△8 Bei 0.5mm²-Leitung im Airbagpfad ist die Verwendung der Kontakte fuer Drahtgroessenbereich 0.5 ... 0.75mm² vorgeschrieben
FOR 0.5mm²-WIRE IN AIRBAG-APPLICATIONS THE CONTACT FOR WIRE-SIZE 0.5 ... 0.75mm² IS PRESCRIBED

△9 Fuer Ag-Varianten sind keine Laboruntersuchungen verfuegbar, deshalb sind diese Pn's nicht in der Produktspez. aufgefuehrt.
FOR Ag-VARIANTS TESTS ARE NOT AVAILABLE, Ag PN'S ARE NOT IN PRODUCTSPEC.

△10 Gefuellt mit NYOGEL N760G
FILLED WITH NYOGEL N760G

M1:1

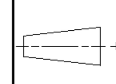

THIS DRAWING IS A CONTROLLED DOCUMENT FOR TE INCORPORATED. IT IS SUBJECT TO CHANGE AND THE CONTROLLING ENGINEERING ORGANIZATION SHOULD BE CONTACTED FOR THE LATEST REVISION. DIESES ZEICHNUNGSDOKUMENT WIRD DURCH TE INCORPORATED KONTROLLIERT. AENDERUNGEN, DIE DEM TECHNISCHEN FORTSCHRITT DIENEN, SIND VORBEHALTEN. DEN JEWEILS LETZTGUELTIGEN AENDERUNGSSTAND ERFAHREN SIE AUF ANFRAGE.

DIMENSIONS: DIMENSIONEN: mm
TOLERANCES UNLESS OTHERWISE SPECIFIED: ALLGEMEINTOLERANZEN DIN 6930-m
0 PLC ±– 1 PLC ±– 2 PLC ±– 3 PLC ±– ANGLES/WINKEL ±–
MATERIAL –
FINISH/OBERFLAECHE/FARBE –

DWN S. Garcia	05-JAN-99	
CHK R. Jetter	05-JAN-99	
APVD M.Bleicher	13-AUG-03	
PRODUCT SPEC PRODUKTSPEZ. 108-18030		
APPLICATION SPEC VERARBEITUNGSSPEZ. —		
WEIGHT GEWICHT —		

Tyco Electronics — Tyco Electronics AMP GmbH, D – 64625 Bensheim

NAME: Micro Quadlok System
Tabellenzeichnung Buchsenkontakt
TABLE SOCKET CONTACT

SIZE	CAGE CODE	DRAWING NO ZEICHNUNGS-NR.	RESTRICTED TO NUR FUER
A1	00779	C-929454	—

CUSTOMER DRAWING /SONDERZEICHNUNG — MASSSTAB 10:1 — BLATT 1 OF/VON 1 — REV C9