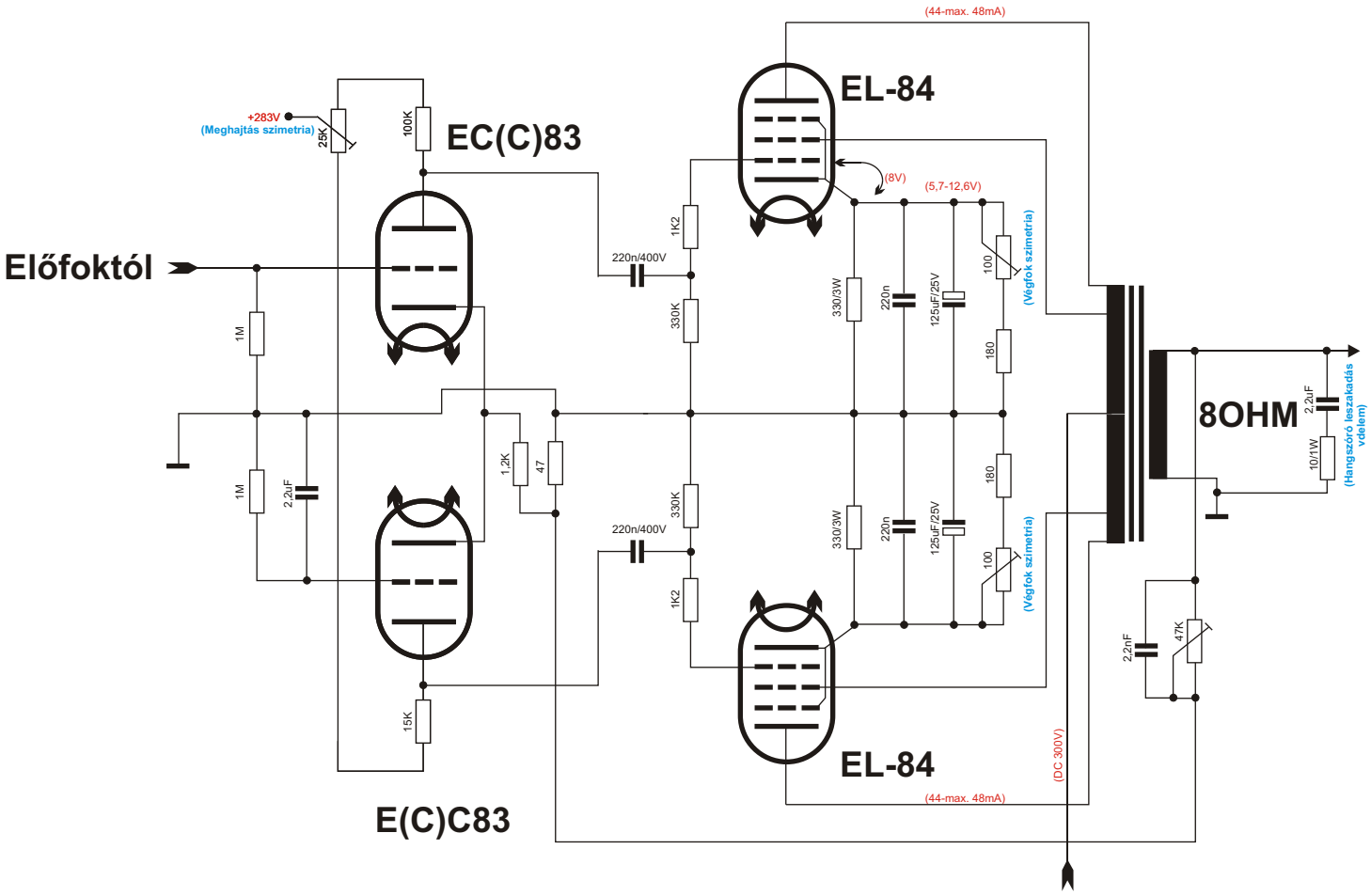
Előfoktól
+283V
(Meghajtás szimetria)
25K
100K
EC(C)83
1M
1M
2,2uF
1,2K
47
15K
E(C)C83
220n/400V
220n/400V
1K2
330K
330K
1K2
EL-84
EL-84
(44-max. 48mA)
(44-max. 48mA)
(8V)
(5,7-12,6V)
330/3W
330/3W
220n
220n
125uF/25V
125uF/25V
100
180
180
100
(Végfok szimetria)
(Végfok szimetria)
(DC 300V)
8OHM
2,2uF
10/1W
(Hangszóró leszakadás vdelem)
2,2nF
47K