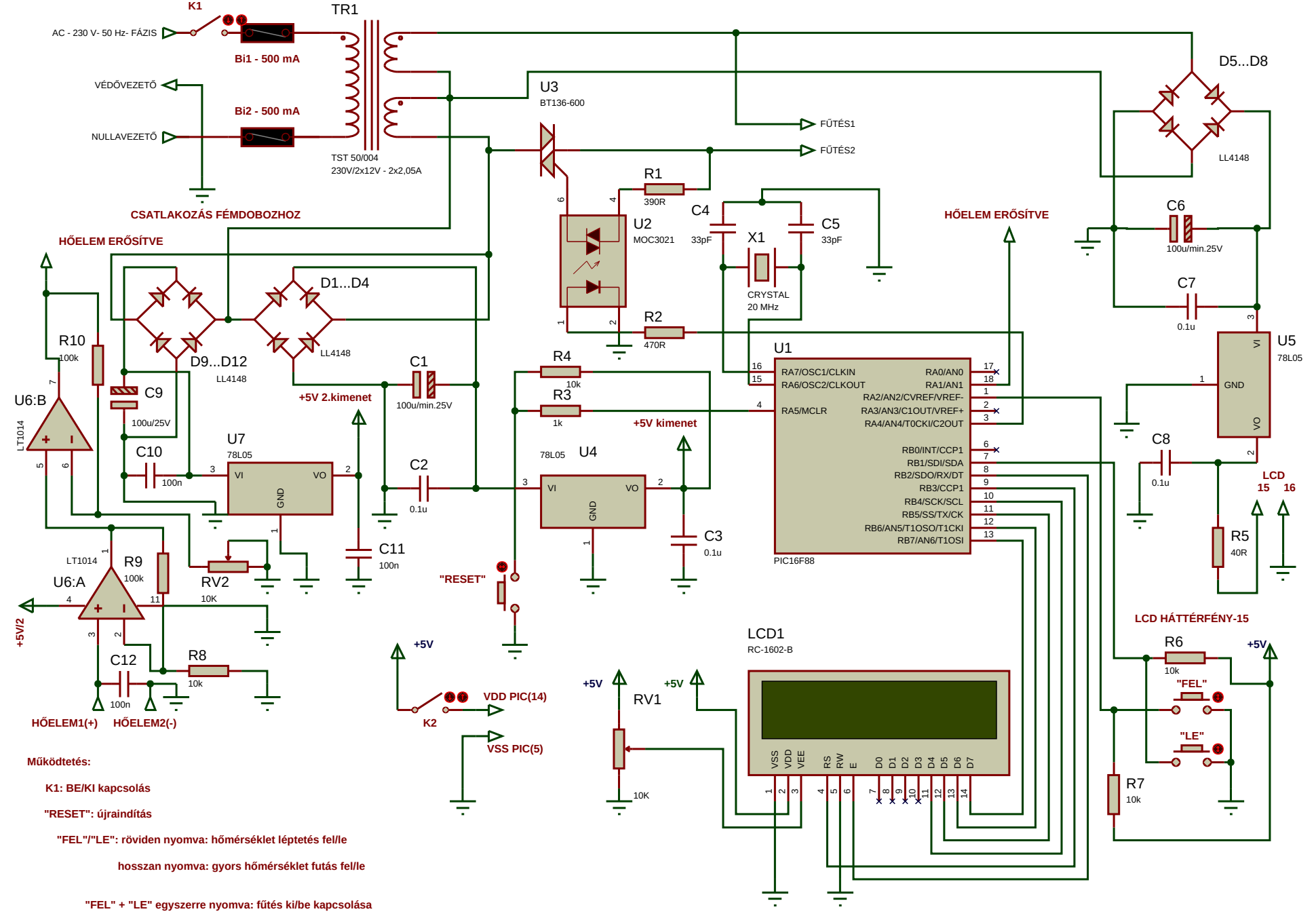

Működtetés:

K1: BE/KI kapcsolás

"RESET": újraindítás

"FEL"/"LE": röviden nyomva: hőmérséklet léptetés fel/le

hosszan nyomva: gyors hőmérséklet futás fel/le

"FEL" + "LE" egyszerre nyomva: fűtés ki/be kapcsolása