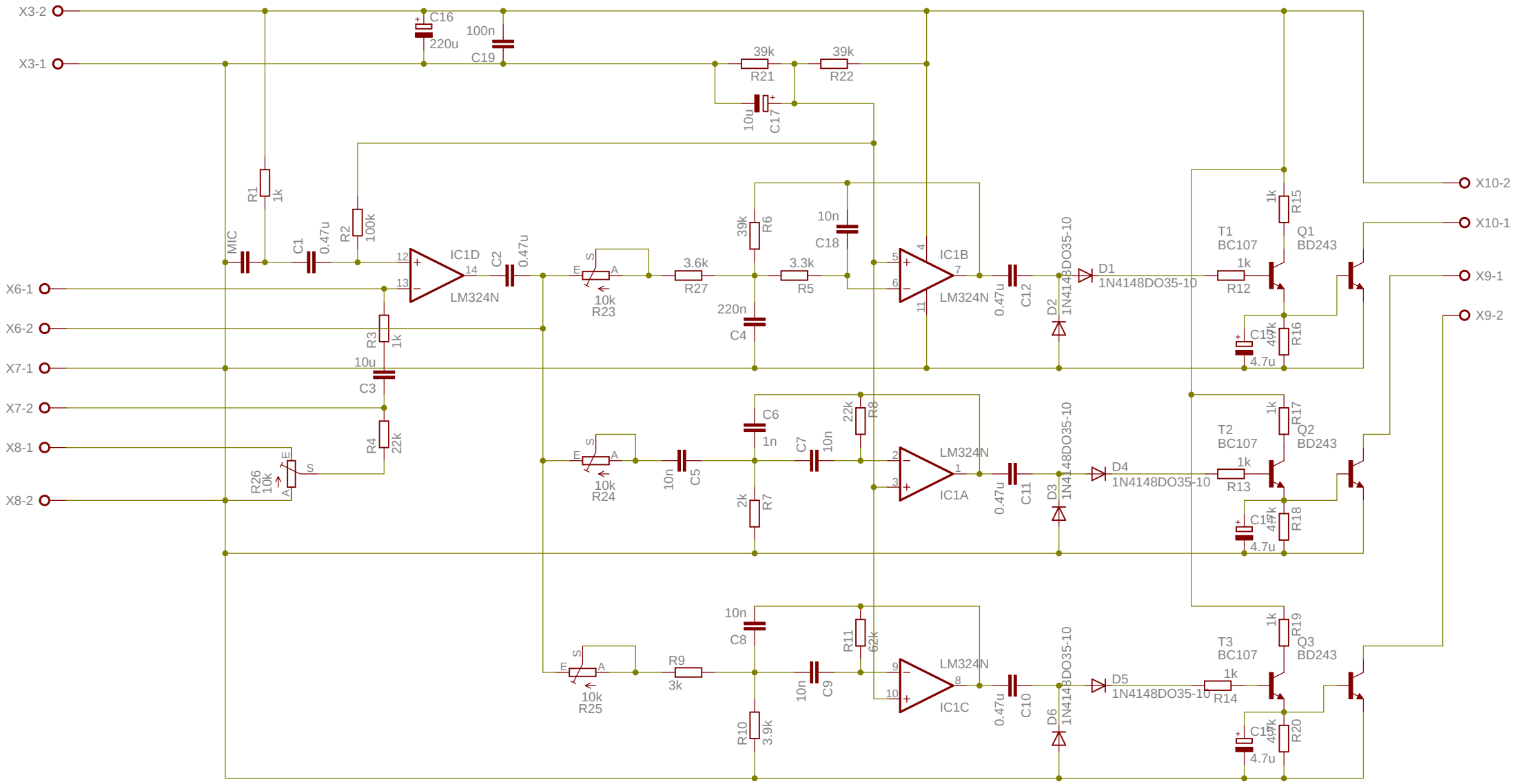
X3-2
X3-1
C16
220u
100n
C19
39k
R21
39k
R22
10u
C17
R1
1k
MIC
C1
0.47u
R2
100k
IC1D
LM324N
C2
0.47u
X6-1
X6-2
R3
1k
10u
C3
X7-1
X7-2
R4
22k
X8-1
X8-2
R26
10k
10k
R23
3.6k
R27
39k
R6
220n
C4
3.3k
R5
10n
C18
IC1B
LM324N
0.47u
C12
D2
1N4148DO35-10
D1
1N4148DO35-10
T1
BC107
1k
R12
1k
R15
Q1
BD243
C15
4.7u
47k
R16
X10-2
X10-1
X9-1
X9-2
10k
R24
10n
C5
C6
1n
2k
R7
C7
10n
22k
R8
LM324N
IC1A
0.47u
C11
D3
1N4148DO35-10
D4
1N4148DO35-10
T2
BC107
1k
R13
1k
R17
Q2
BD243
C16
4.7u
47k
R18
10k
R25
R9
3k
10n
C8
R10
3.9k
10n
C9
R11
62k
LM324N
IC1C
0.47u
C10
D6
1N4148DO35-10
D5
1N4148DO35-10
T3
BC107
1k
R14
1k
R19
Q3
BD243
C17
4.7u
47k
R20