12 db

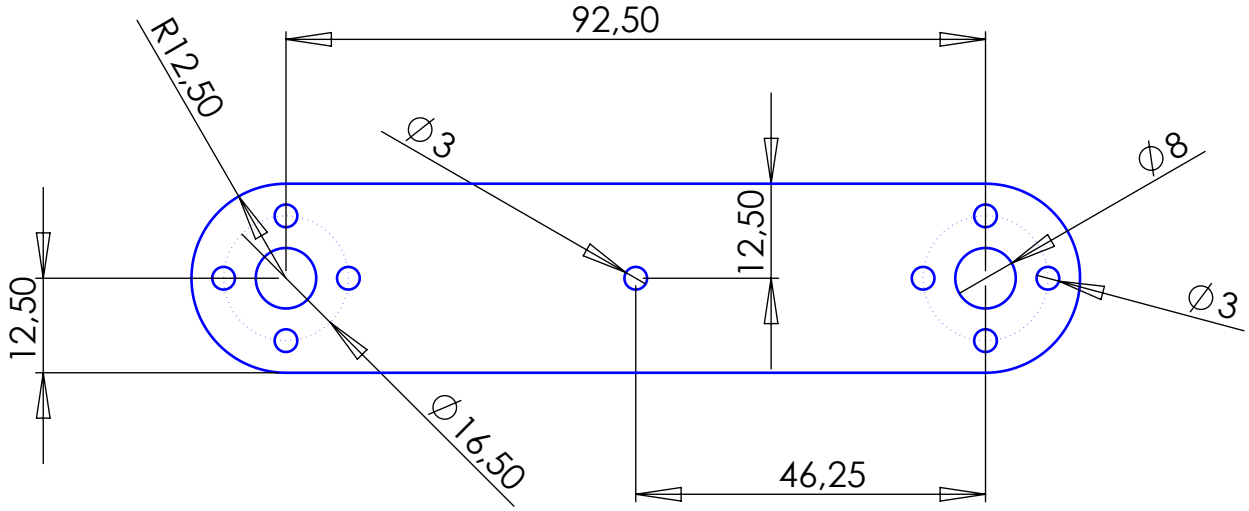
92,50
R12,50
∅3
∅8
12,50
12,50
∅3
∅16,50
46,25

6 db

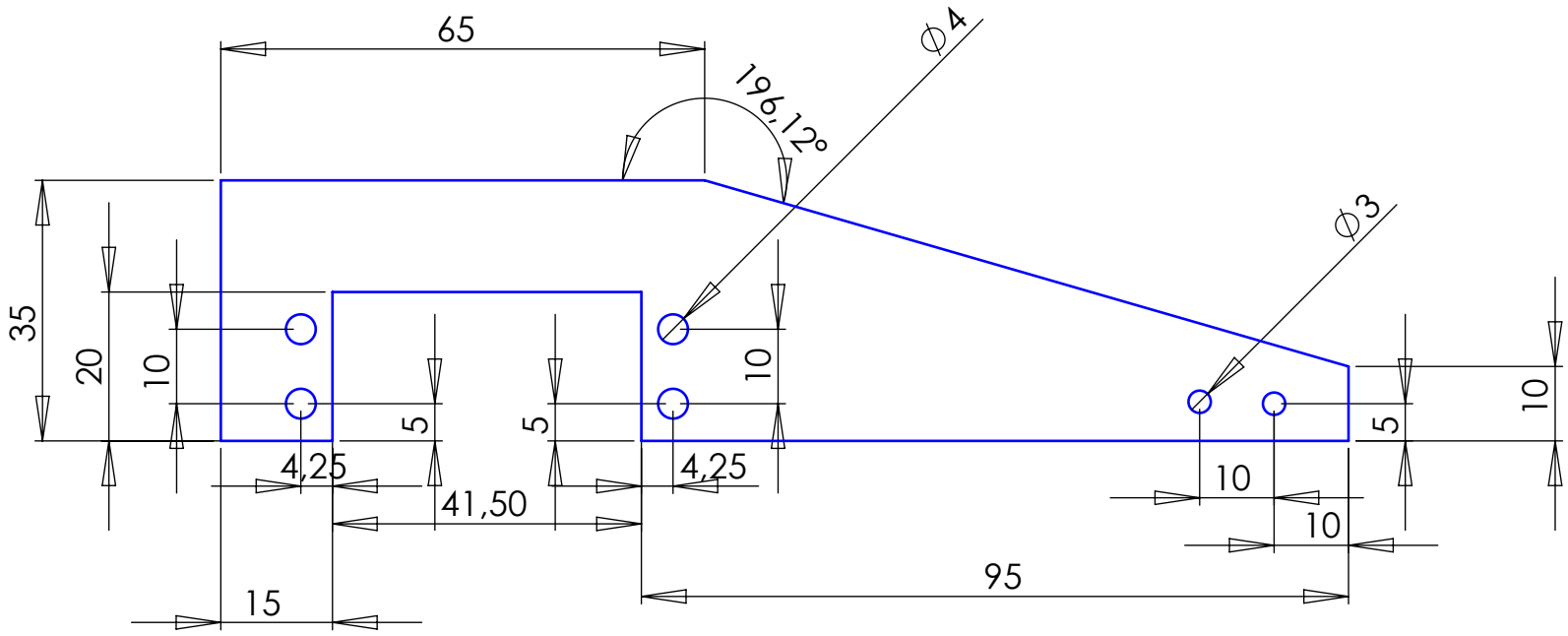
65
∅4
196,12°
∅3
35
20
10
10
5
5
10
5
10
4,25
4,25
41,50
10
10
95
15