Tr1 : 3x95x98 mm A530 0,5 mm lemezből
n Pr : 3x80 menet D3 mm zománc szig. huzalból
n Szk: 3x40 menet 8x1,5 mm vászon szig. huzalból
Tr2 : 400/24V, 100VA TME bolti (gyári)

R : bontó reed-cső, rajta 4 menet D2 zom. huzalból
MSz : mágnesszelep: CO2 24VAC mágnesszelep
PK : nyomáskapcsoló
J és J': 24VDC, 40ADC

TGy : kétütemű Wartburg gyujtótrafója
L1 : ETD49 N87 G0 129 menet, 87 mHy
L2 : 60x60 mm EI, 25 mHy??????
Izzók: 230V/1500W reflektor vonalizzók
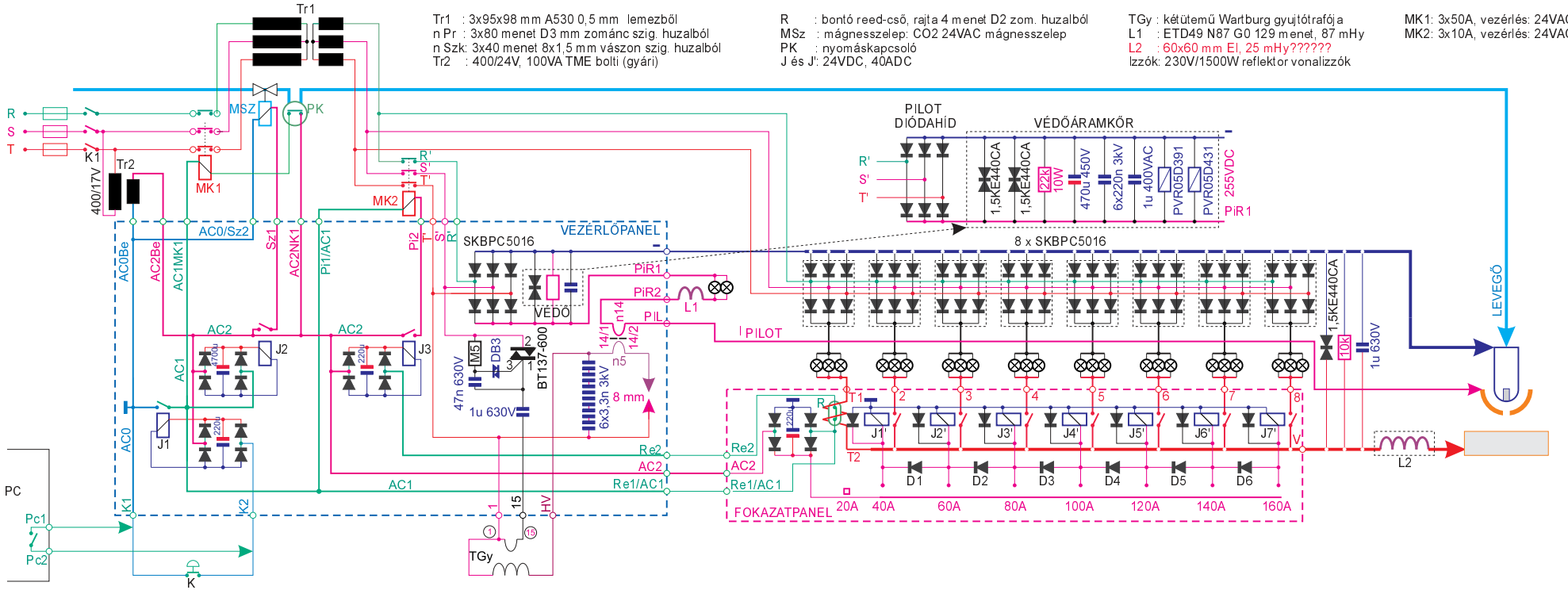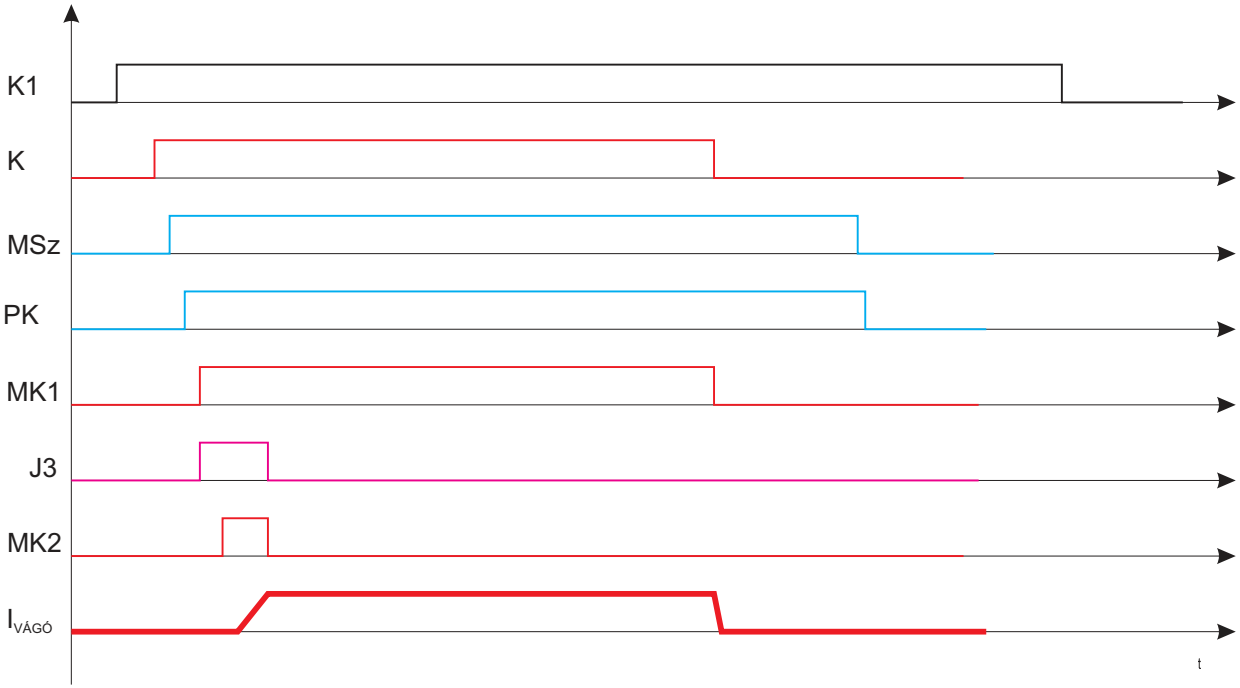
MK1: 3x50A, vezérlés: 24VAC
MK2: 3x10A, vezérlés: 24VAC