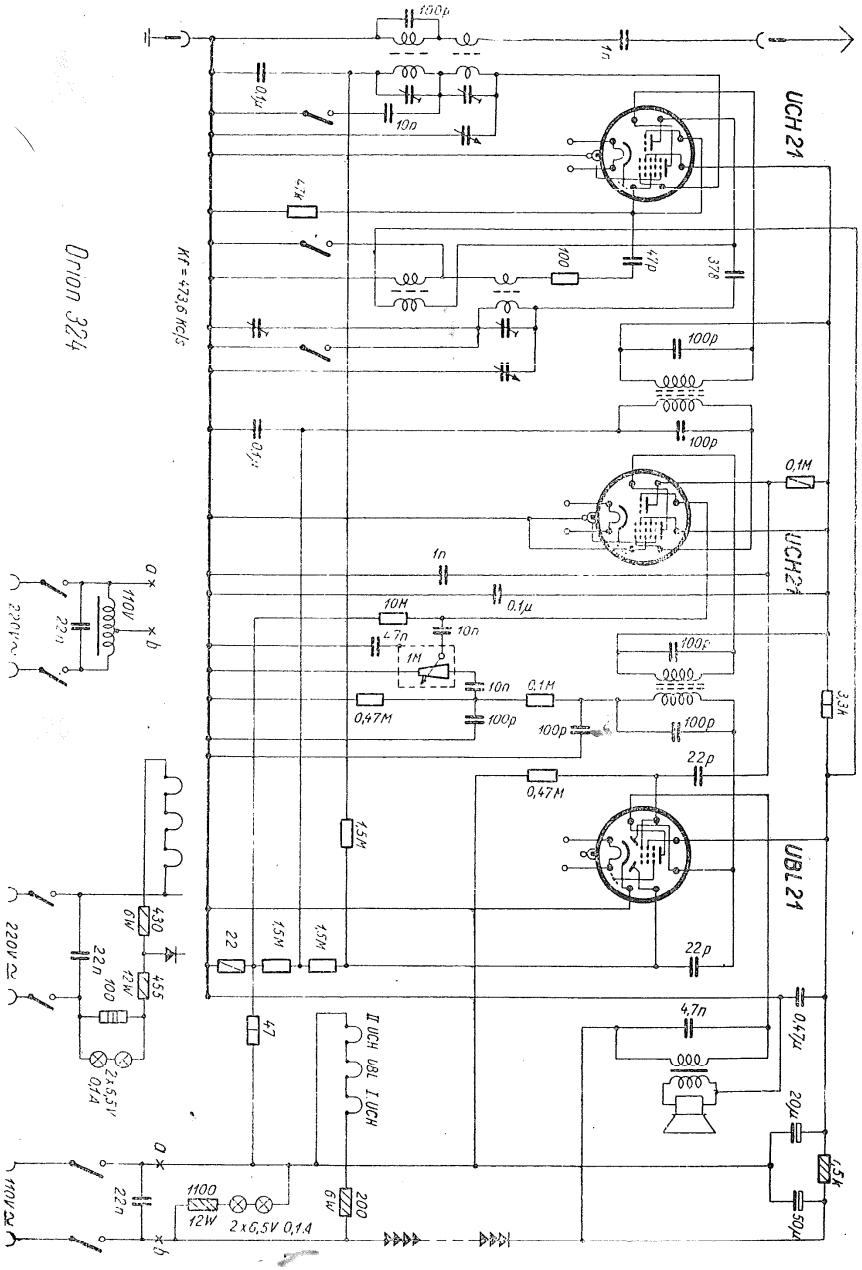
Orion 324
UCH 21
UCH 21
UBL 21
Kf = 473,6 kc/s
220V ~
110V ~
2x6,5V 0,1A
II UCH UBL I UCH

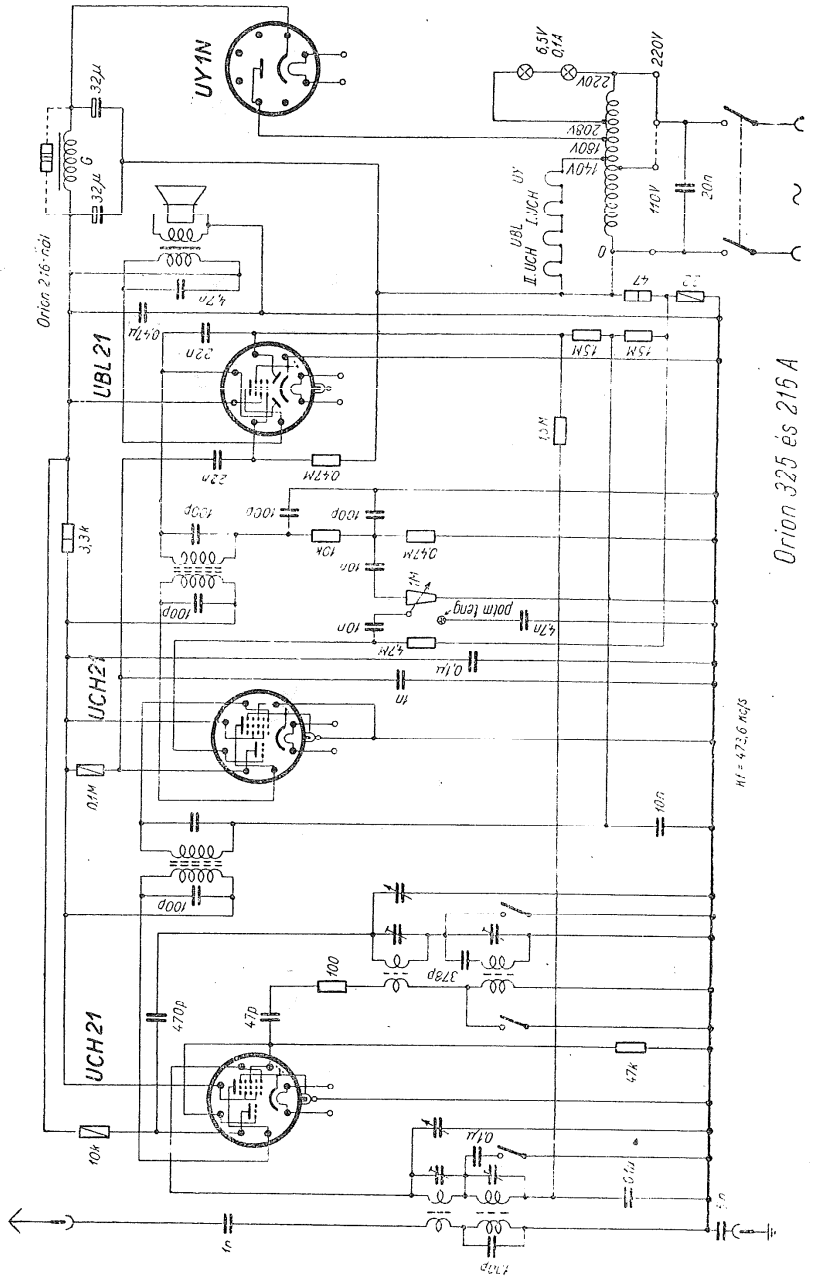
Orion 325 és 216 A
UY 1N
UBL 21
UCH 21
UCH 21
Orion 216-nál
Kf = 473,6 kc/s
potm teng
220V
6,5V 0,1A
UY
UBL
I. UCH
II. UCH

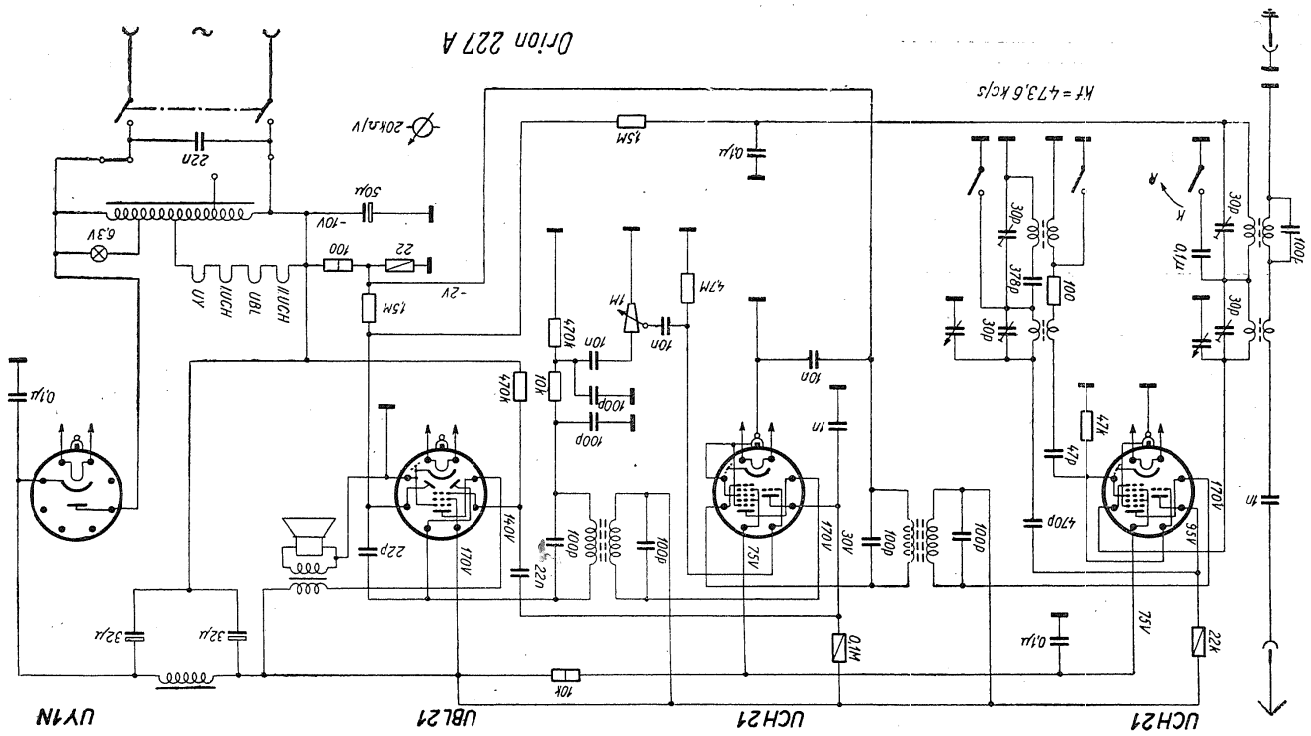

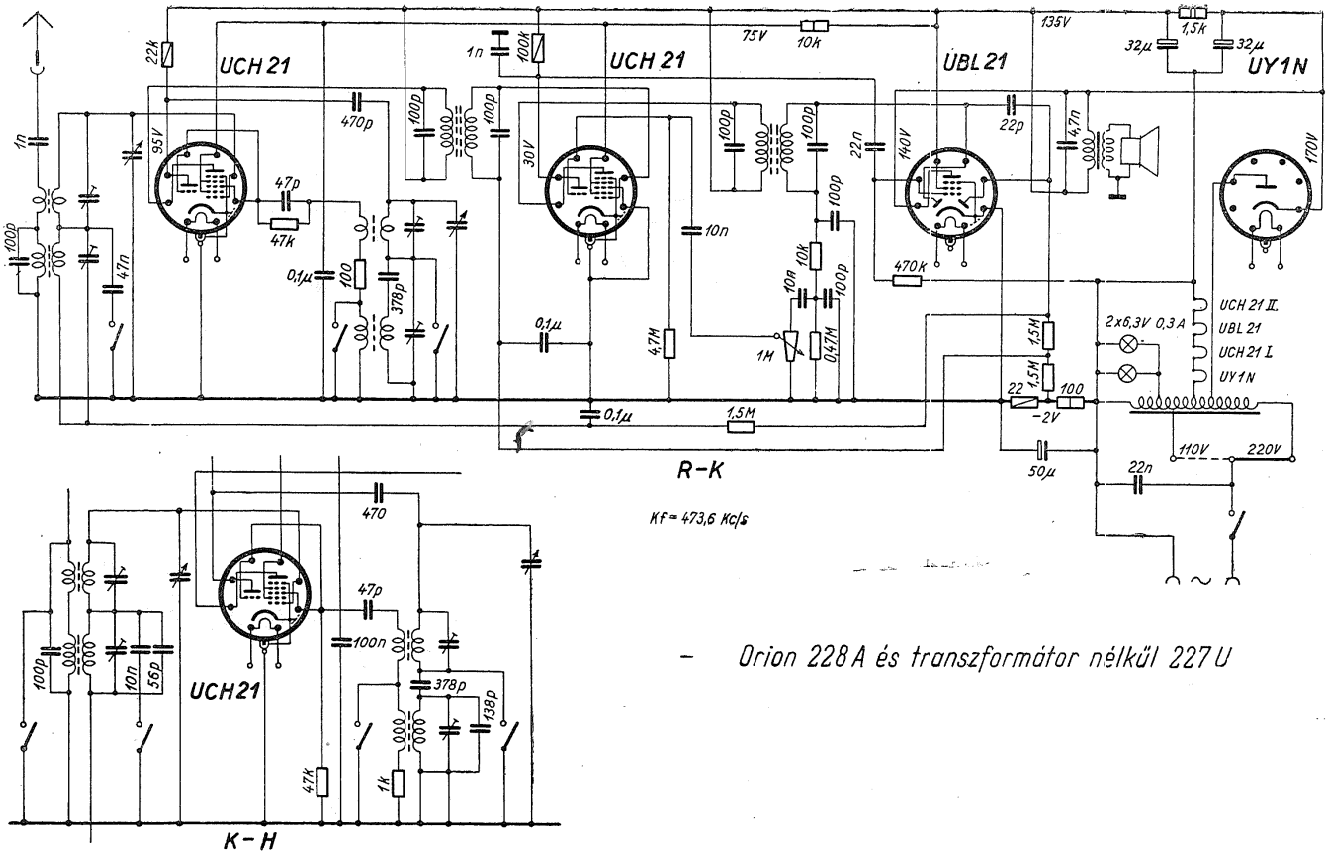

– Orion 228 A és transzformátor nélkül 227 U

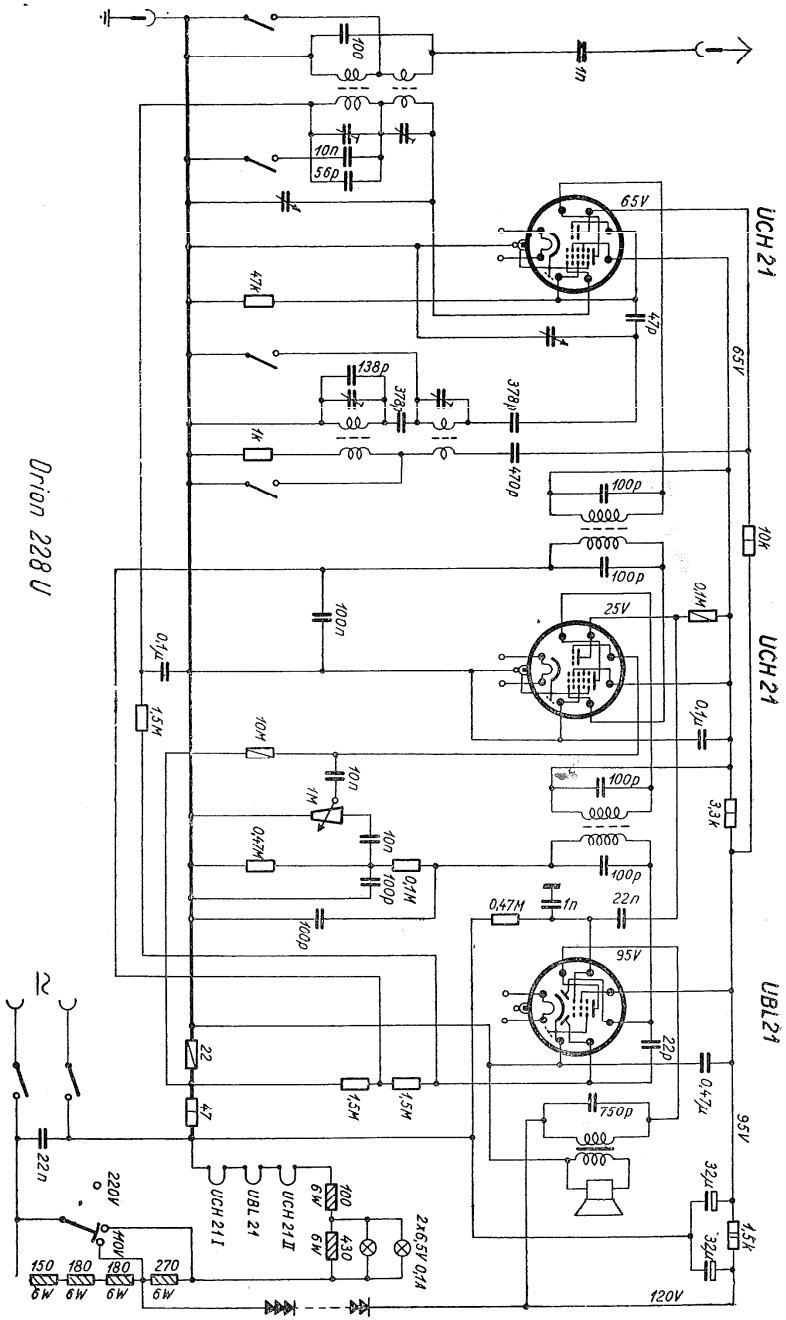

Orion 228 U

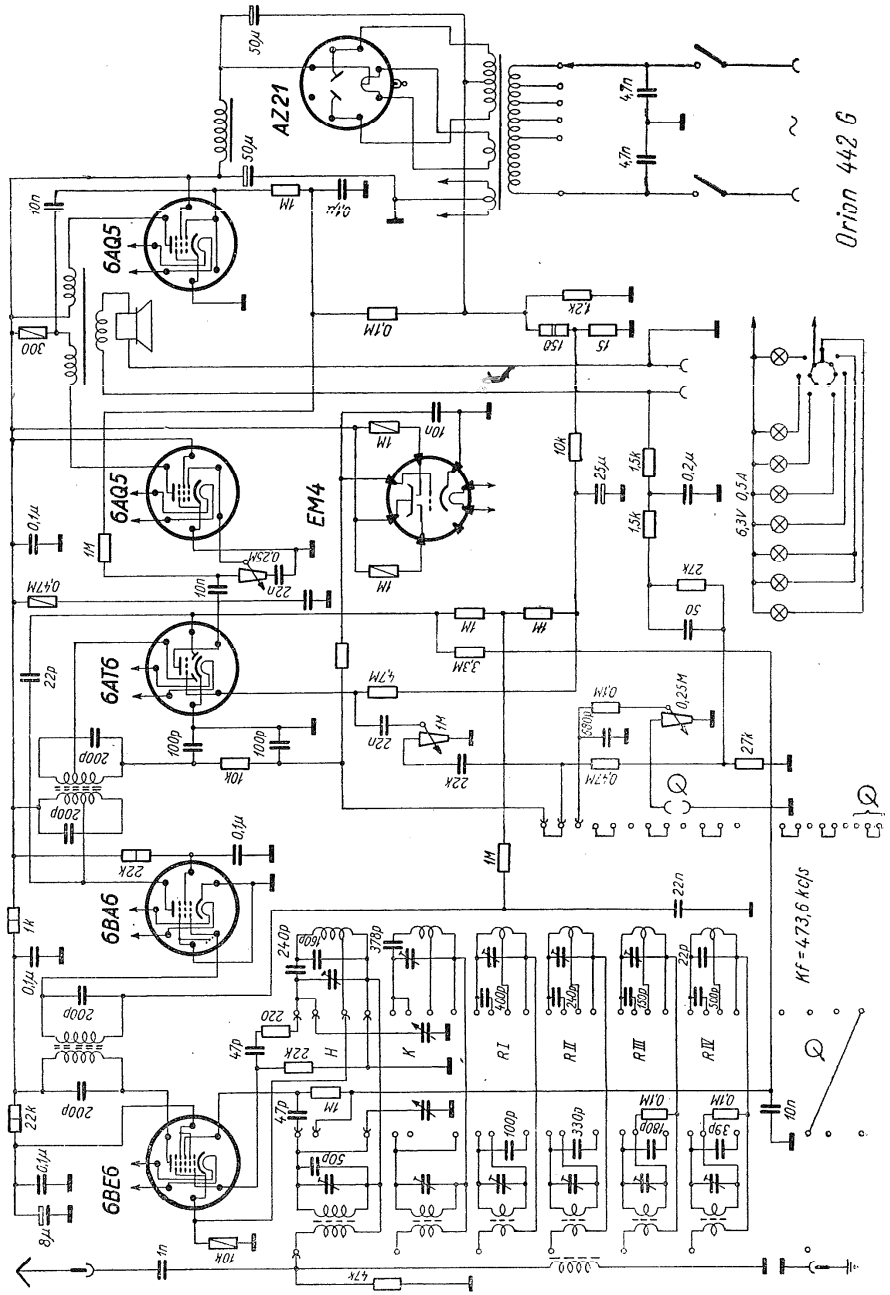

Orion 442 G