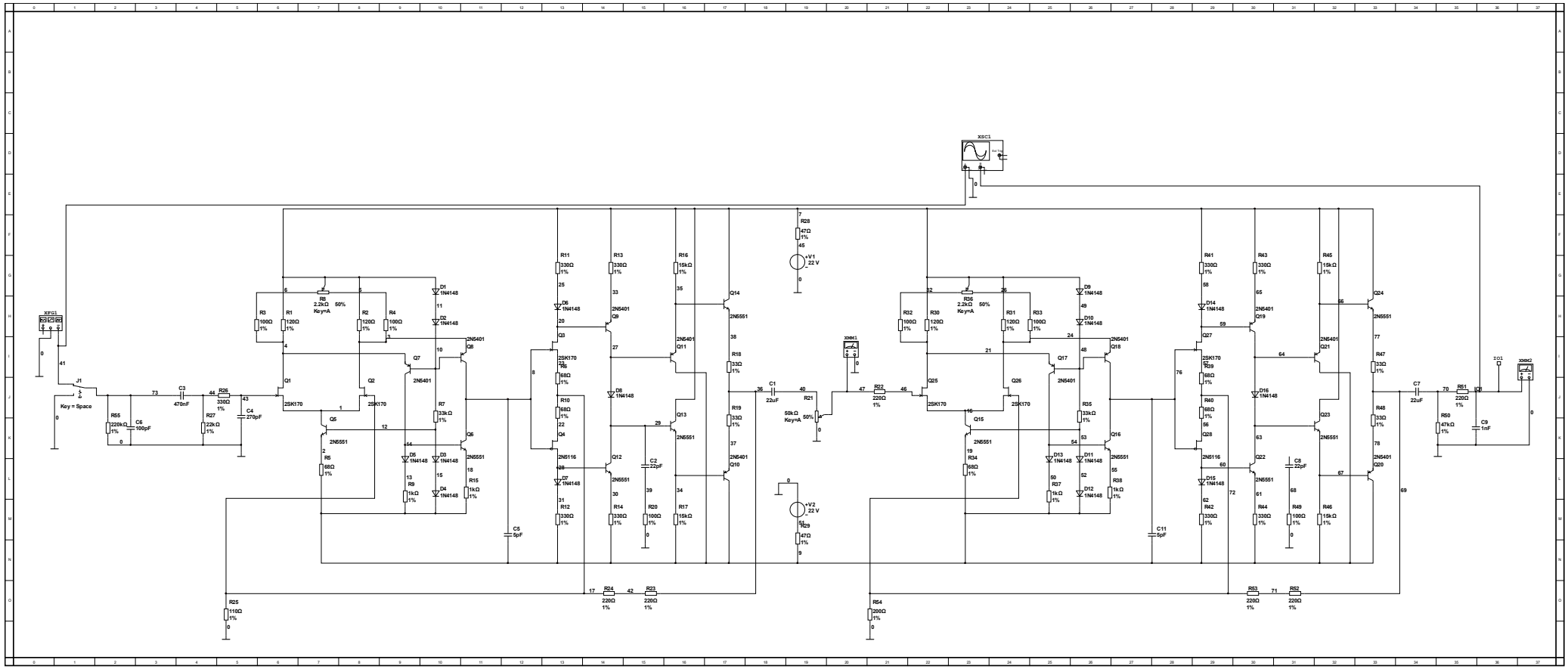
XSC1
XFG1
J1
Key = Space
R55 220kΩ 1%
C6 100pF
C3 470nF
R26 330Ω 1%
R27 22kΩ 1%
C4 270pF
R3 100Ω 1%
R1 120Ω 1%
R8 2.2kΩ 50% Key=A
R2 120Ω 1%
R4 100Ω 1%
Q1 2SK170
Q2 2SK170
Q5 2N5551
R5 68Ω 1%
Q7 2N5401
Q8 2N5401
R7 33kΩ 1%
Q6 2N5551
D1 1N4148
D2 1N4148
D5 1N4148
D3 1N4148
R9 1kΩ 1%
D4 1N4148
R15 1kΩ 1%
C5 5pF
R25 110Ω 1%
R11 330Ω 1%
D6 1N4148
Q3 2SK170
R16 68Ω 1%
Q4 2SK170
R10 68Ω 1%
2N5116
D7 1N4148
R12 330Ω 1%
R13 330Ω 1%
Q9 2N5401
D8 1N4148
Q12 2N5551
R14 330Ω 1%
C2 22pF
R20 100Ω 1%
R16 15kΩ 1%
Q11 2N5401
Q13 2N5551
R17 15kΩ 1%
R24 220Ω 1%
R23 220Ω 1%
Q14 2N5551
R18 33Ω 1%
R19 33Ω 1%
Q10 2N5401
R28 47Ω 1%
V1 22 V
C1 22uF
R21 50kΩ Key=A 50%
XMM1
R22 220Ω 1%
+V2 22 V
R29 47Ω 1%
R32 100Ω 1%
R30 120Ω 1%
R8 2.2kΩ 50% Key=A
R31 120Ω 1%
R33 100Ω 1%
D9 1N4148
D10 1N4148
Q25 2SK170
Q26 2SK170
Q17 2N5401
Q18 2N5401
Q15 2N5551
R34 68Ω 1%
R35 33kΩ 1%
Q16 2N5551
D13 1N4148
D11 1N4148
R37 1kΩ 1%
D12 1N4148
R38 1kΩ 1%
C11 5pF
R54 200Ω 1%
R41 330Ω 1%
D14 1N4148
Q27 2SK170
R39 68Ω 1%
R40 68Ω 1%
Q28 2N5116
D15 1N4148
R42 330Ω 1%
R43 330Ω 1%
Q19 2N5401
D16 1N4148
Q22 2N5551
R44 330Ω 1%
C8 22pF
R49 100Ω 1%
R45 15kΩ 1%
Q24 2N5551
Q21 2N5401
Q23 2N5551
R46 15kΩ 1%
R47 33Ω 1%
R48 33Ω 1%
Q20 2N5401
R53 220Ω 1%
R52 220Ω 1%
C7 22uF
R51 220Ω 1%
R50 47kΩ 1%
C9 1nF
IO1
XMM2