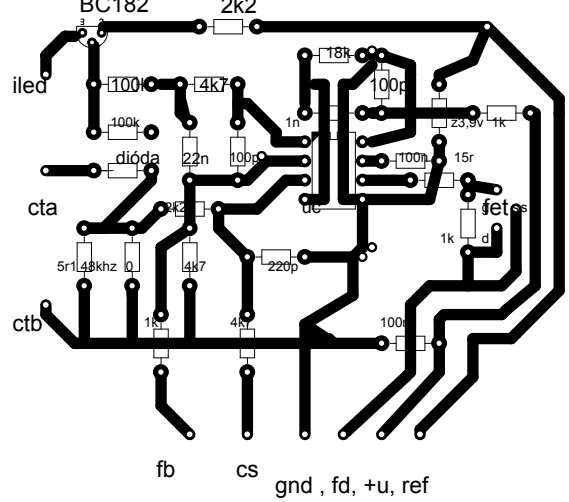
BC182
2k2
iled
100k
4k7
18k
100p
100k
1n
z3,9v
1k
dióda
22n
100p
100n
15r
cta
2k2
uc
fet
1k
d
5r1
48khz
0
4k7
220p
ctb
1k
4k7
100n
fb
cs
gnd , fd, +u, ref