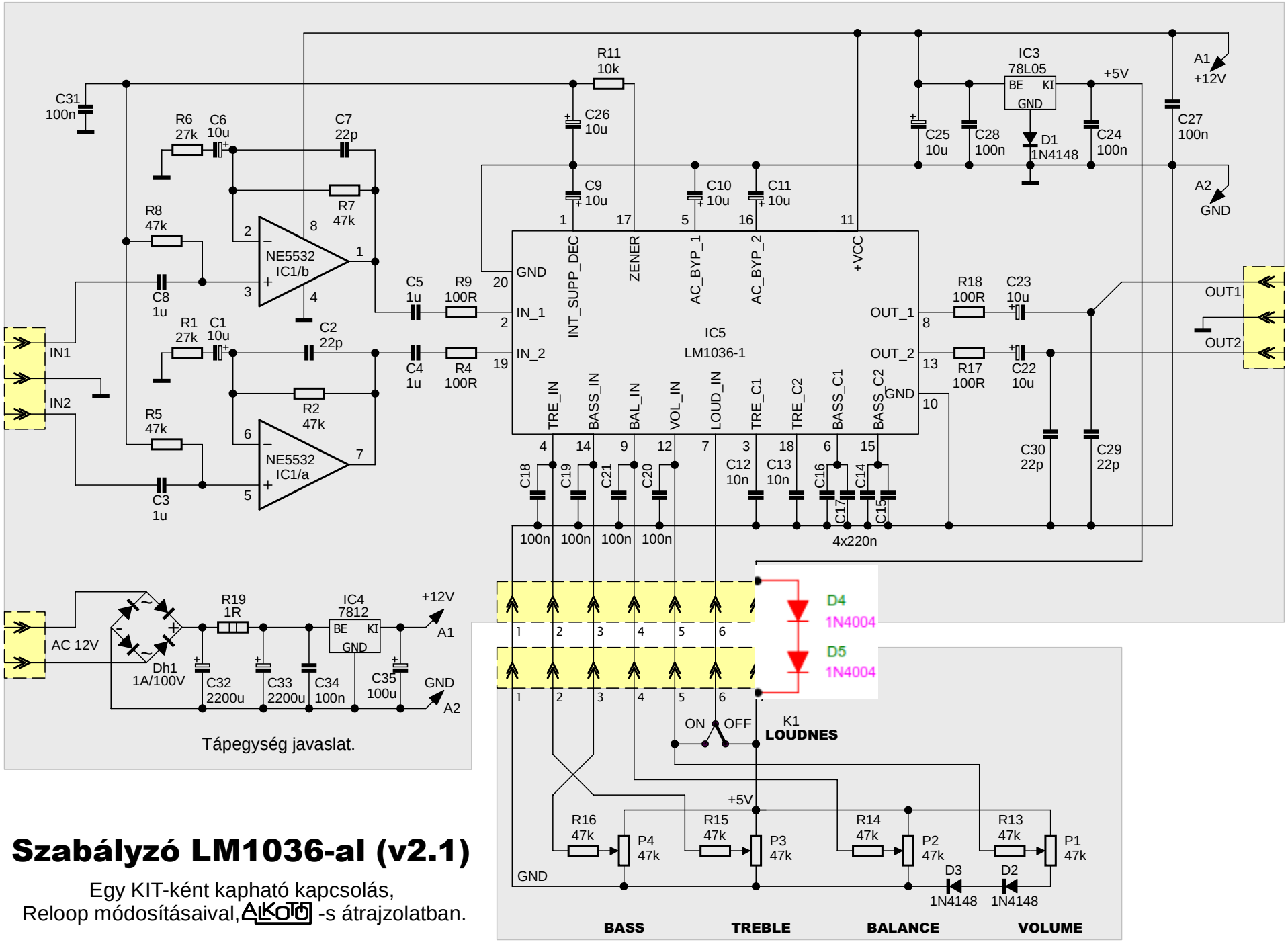

Szabályzó LM1036-al (v2.1)

Egy KIT-ként kapható kapcsolás,
Reloop módosításaival, ALKOTÓ -s átrajzolatban.