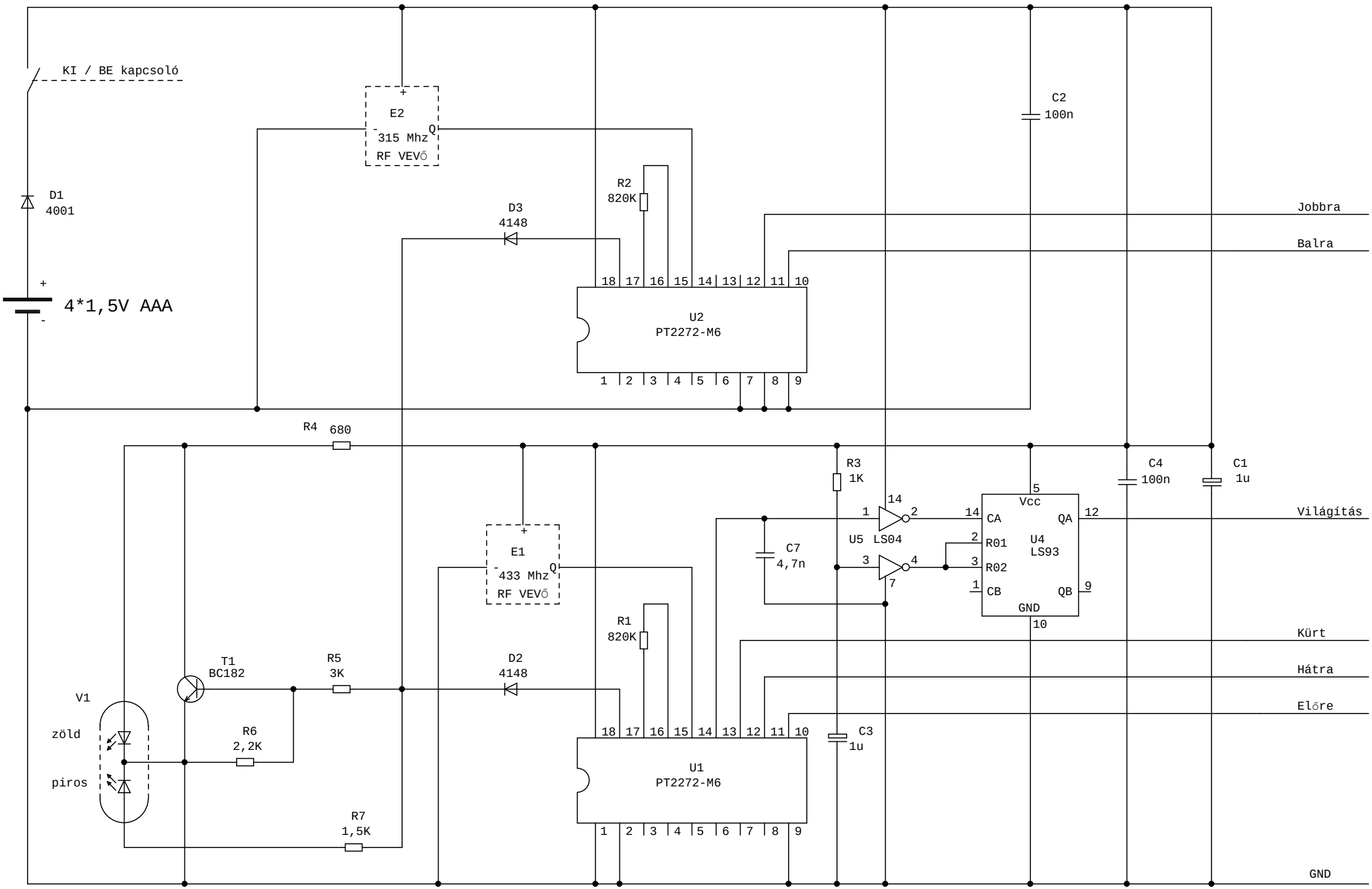

RF távvezérlő vevő egység autómodelhez