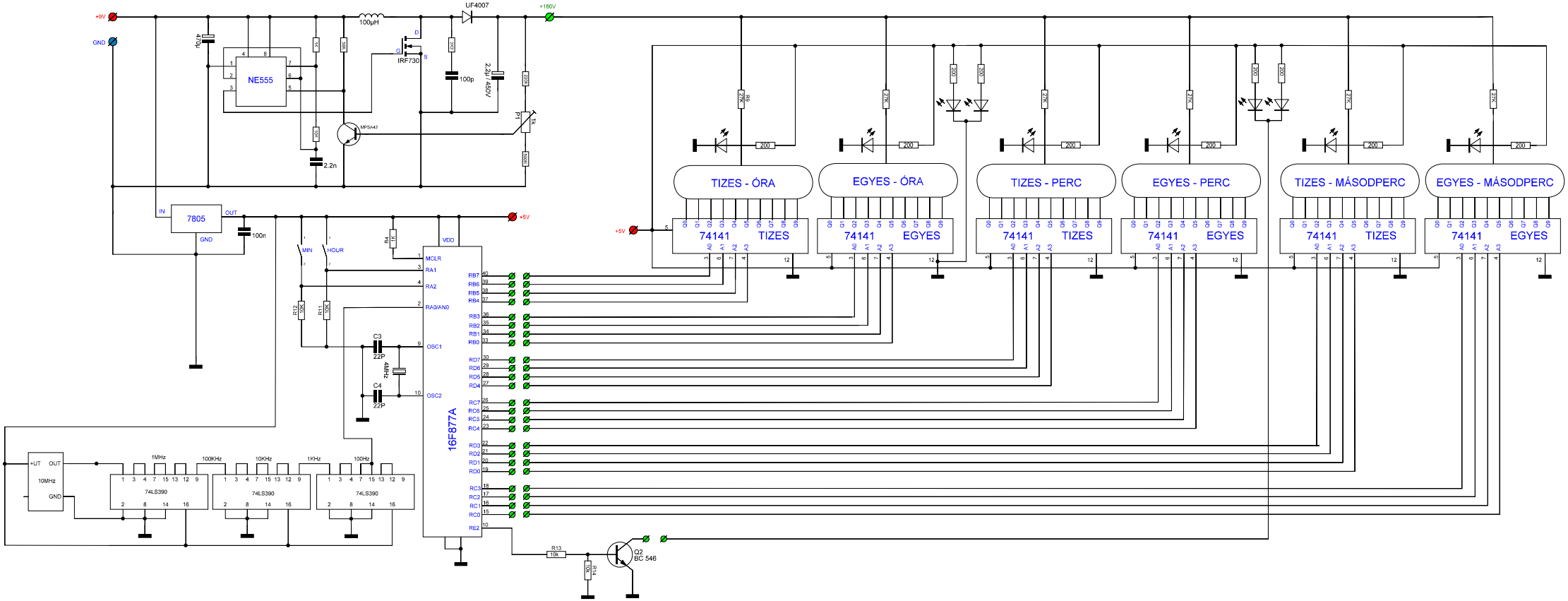
+9V
GND
47µF
NE555
1k
39k
100µH
UF4007
+180V
IRF730
D
G
S
100p
2.2µF 450V
220Ω
PT
1k
MPSA42
2.2n
1N4001
7805
IN
OUT
GND
100n
+5V
MIN
HOUR
R4
1k
VDD
MCLR
RA1
RA2
RA0/AN0
OSC1
OSC2
16F877A
R12
10k
R11
10k
C3
22P
4MHz
C4
22P
+UT
OUT
10MHz
GND
1MHz
100KHz
10KHz
1KHz
100Hz
74LS390
R13
10k
R14
10k
Q2
BC 546
TIZES - ÓRA
EGYES - ÓRA
TIZES - PERC
EGYES - PERC
TIZES - MÁSODPERC
EGYES - MÁSODPERC
74141
TIZES
EGYES
200
2.7k