www.ice.co.th

100 W MOSFET

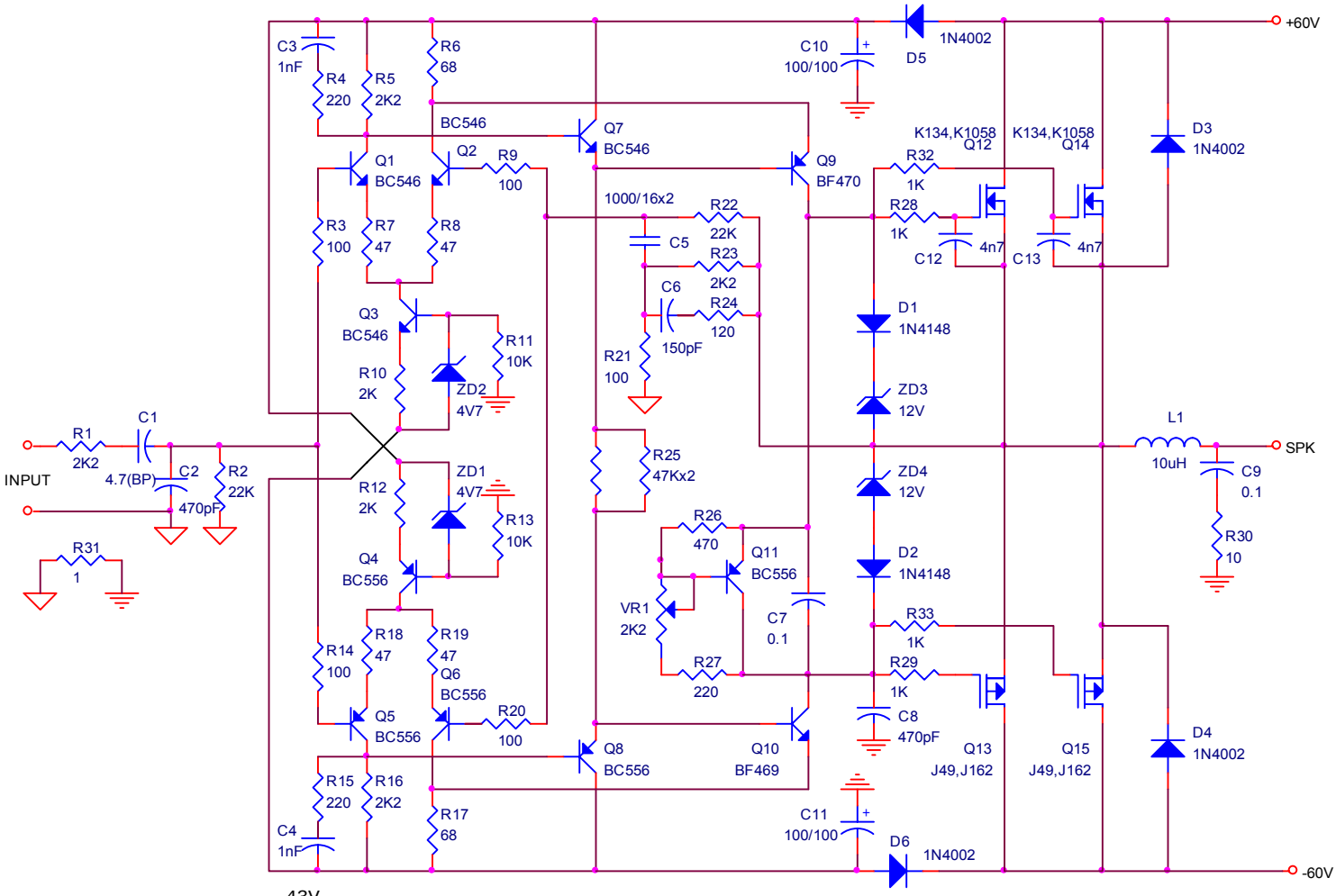

ice@ice.co.th