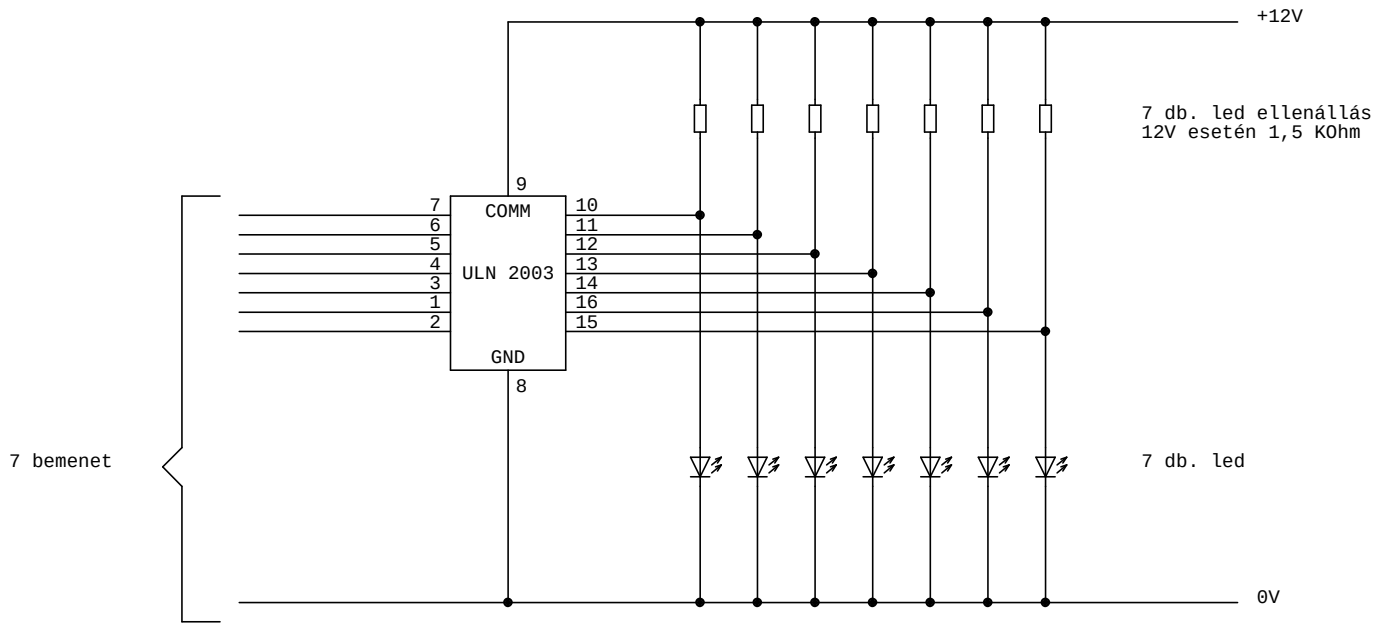

Ha a bemeneten van + feszültség akkor a led nem világít

Ha a bemeneten nincs + feszültség akkor a led világít