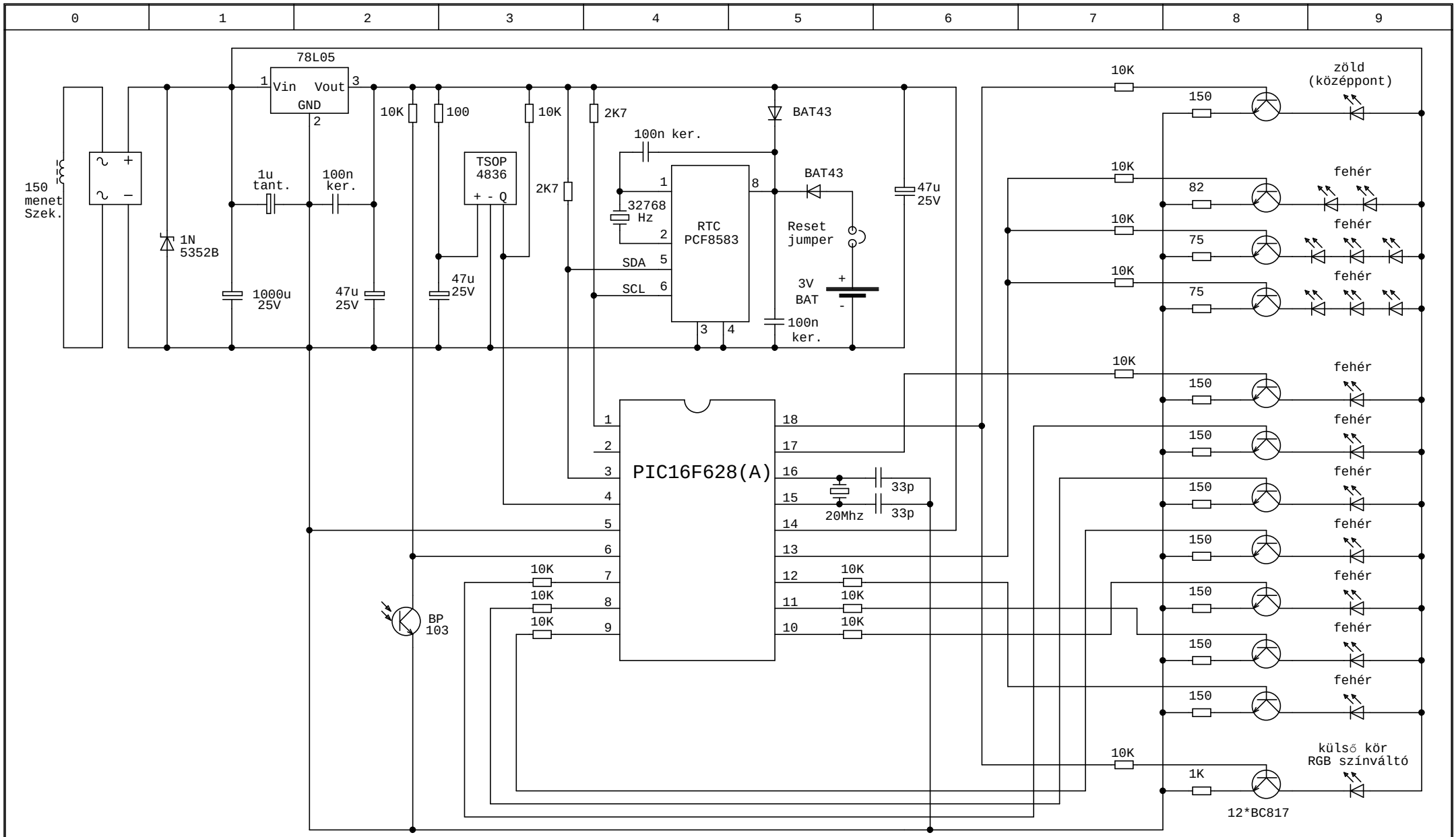

Módosítás	Dátum	Név

Megbízó:

Propeller clock

Forgórész (SMD led)

LAPOK SZÁMA:117

LAP:117

Ellenőr:

Ir. tervező:

Munkaszám:

Rajzszám: