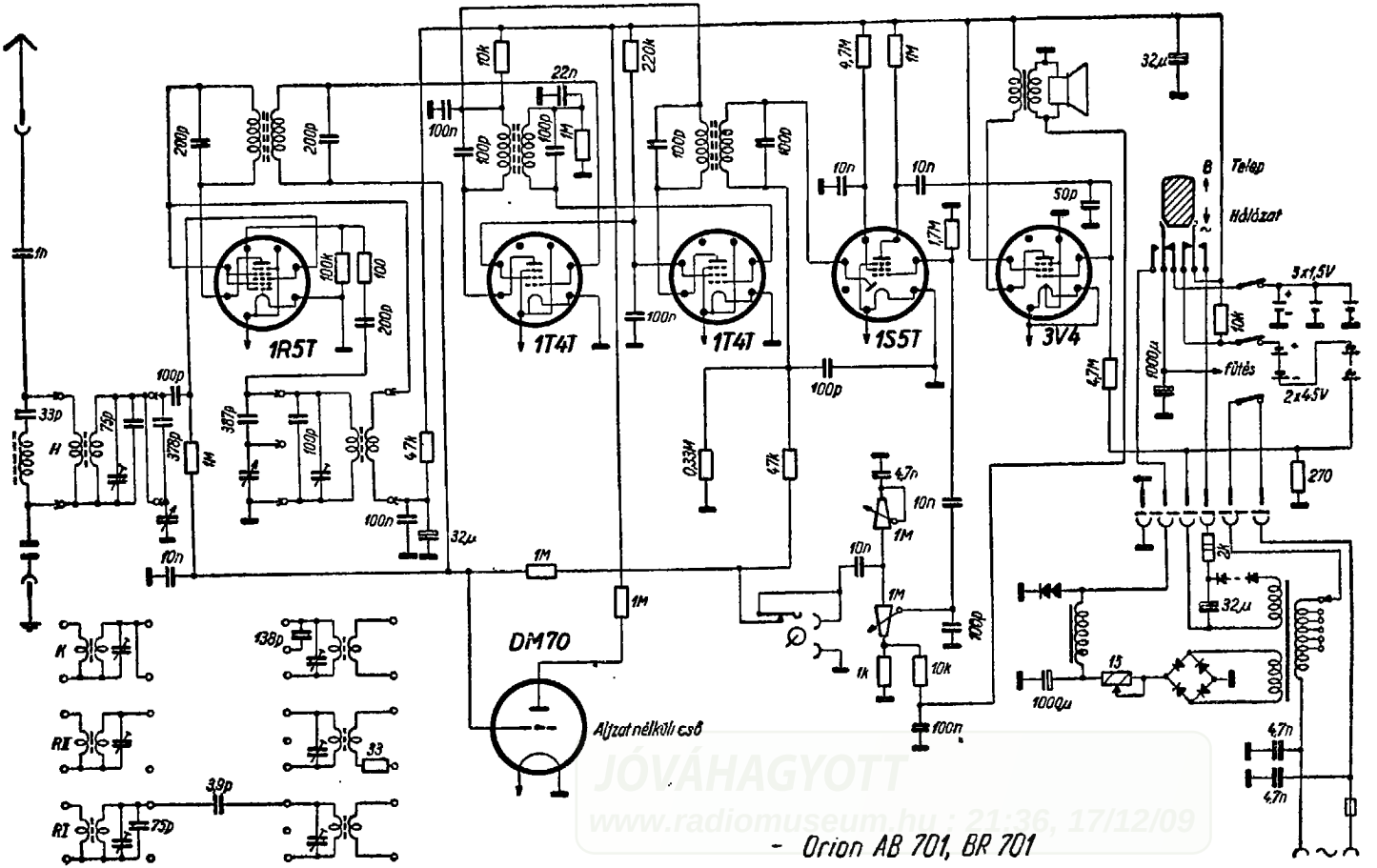

- Orion AB 701, BR 701

JÓVÁHAGYOTT
www.radiomuseum.hu : 21:36, 17/12/09