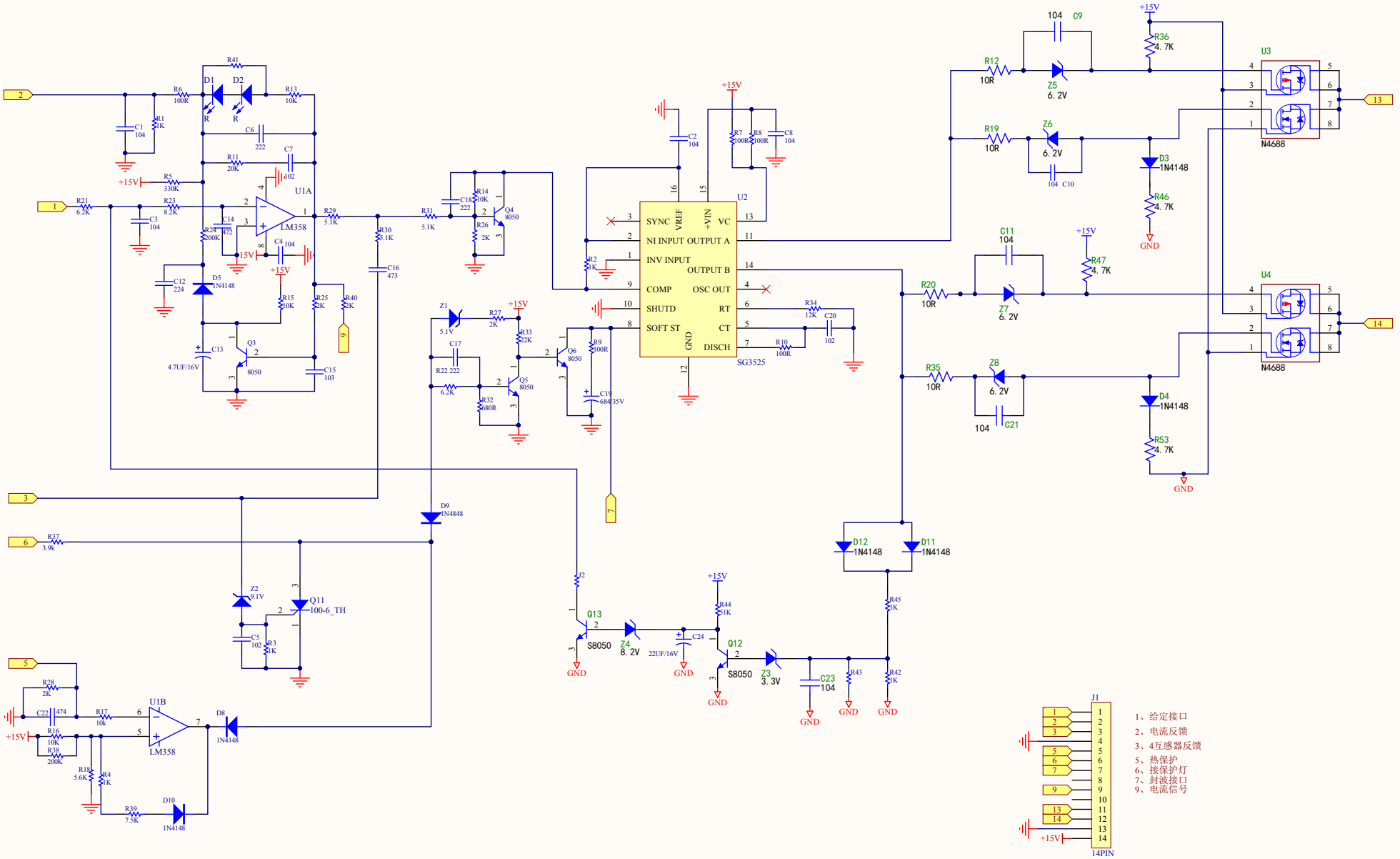
U1A
LM358
U1B
LM358
U2
SG3525
SYNC
VREF
+VIN
VC
NI INPUT
OUTPUT A
INV INPUT
OUTPUT B
COMP
OSC OUT
SHUTD
RT
SOFT ST
CT
GND
DISCH
U3
N4688
U4
N4688
J1
14PIN
+15V
GND
1、给定接口
2、电流反馈
3、4互感器反馈
5、热保护
6、接保护灯
7、封波接口
9、电流信号