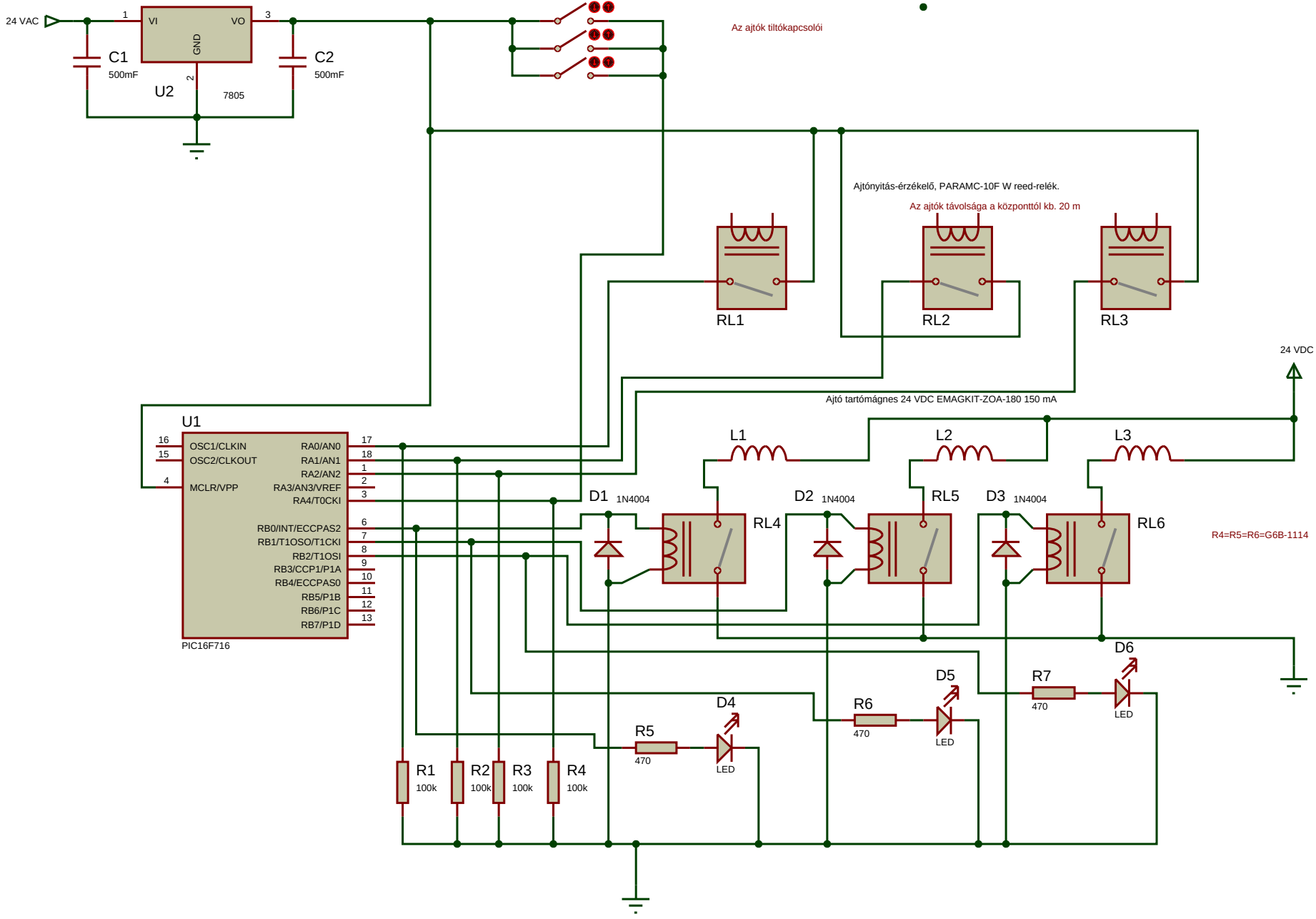
24 VAC
1
VI
VO
3
GND
2
C1
500mF
C2
500mF
U2
7805
Az ajtók tiltókapcsolói
Ajtónyitás-érzékelő, PARAMC-10F W reed-relék.
Az ajtók távolsága a központtól kb. 20 m
RL1
RL2
RL3
24 VDC
Ajtó tartómágnes 24 VDC EMAGKIT-ZOA-180 150 mA
U1
16
15
4
OSC1/CLKIN
OSC2/CLKOUT
MCLR/VPP
RA0/AN0
RA1/AN1
RA2/AN2
RA3/AN3/VREF
RA4/T0CKI
RB0/INT/ECCPAS2
RB1/T1OSO/T1CKI
RB2/T1OSI
RB3/CCP1/P1A
RB4/ECCPAS0
RB5/P1B
RB6/P1C
RB7/P1D
17
18
1
2
3
6
7
8
9
10
11
12
13
PIC16F716
L1
L2
L3
D1
1N4004
D2
1N4004
D3
1N4004
RL4
RL5
RL6
R4=R5=R6=G6B-1114
D6
D5
D4
R7
470
R6
470
R5
470
LED
LED
LED
R1
100k
R2
100k
R3
100k
R4
100k