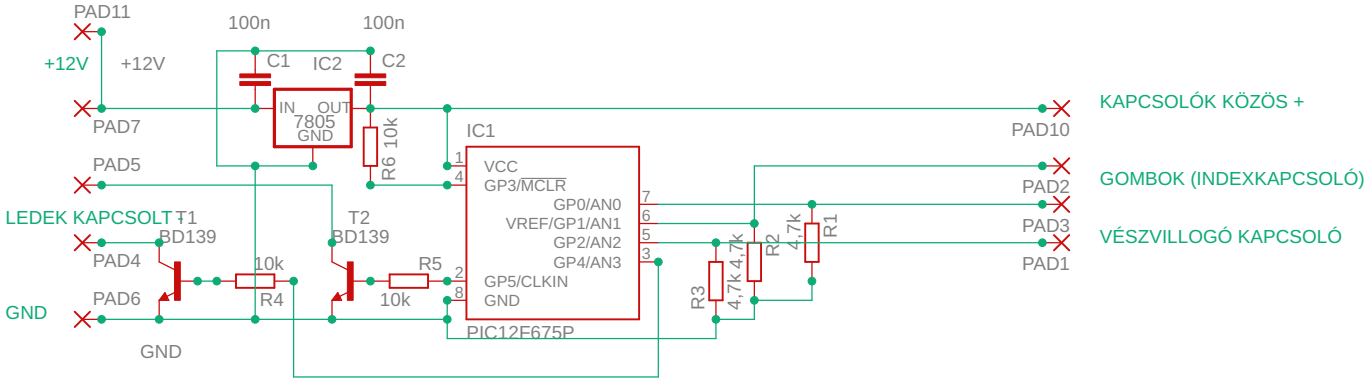
PAD11
+12V
+12V
100n
100n
C1
IC2
C2
IN
OUT
7805
GND
PAD7
R6 10k
IC1
PAD5
VCC
GP3/MCLR
GP0/AN0
VREF/GP1/AN1
GP2/AN2
GP4/AN3
GP5/CLKIN
GND
LEDEK KAPCSOLT
T1
BD139
T2
BD139
PAD4
10k
R4
R5
10k
PAD6
GND
GND
PIC12F675P
R3
4,7k
4,7k
R2
4,7k
R1
PAD10
KAPCSOLÓK KÖZÖS +
PAD2
GOMBOK (INDEXKAPCSOLÓ)
PAD3
VÉSZVILLOGÓ KAPCSOLÓ
PAD1