www.oldradio.cz

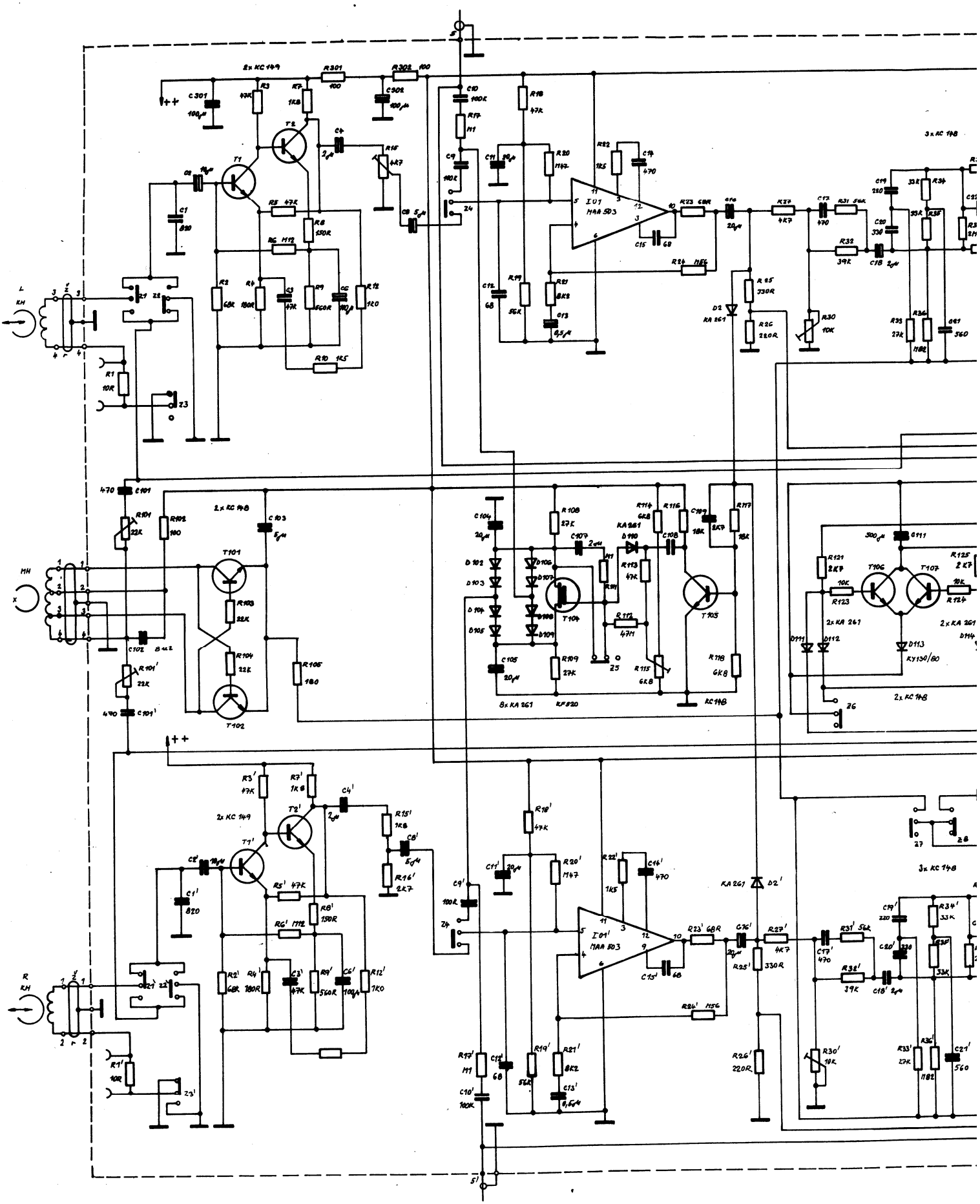

Obr. 5. Schéma zapojení magne