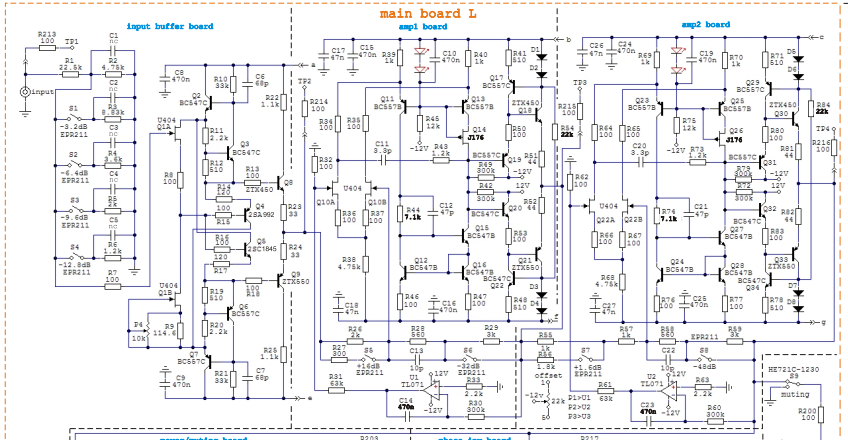

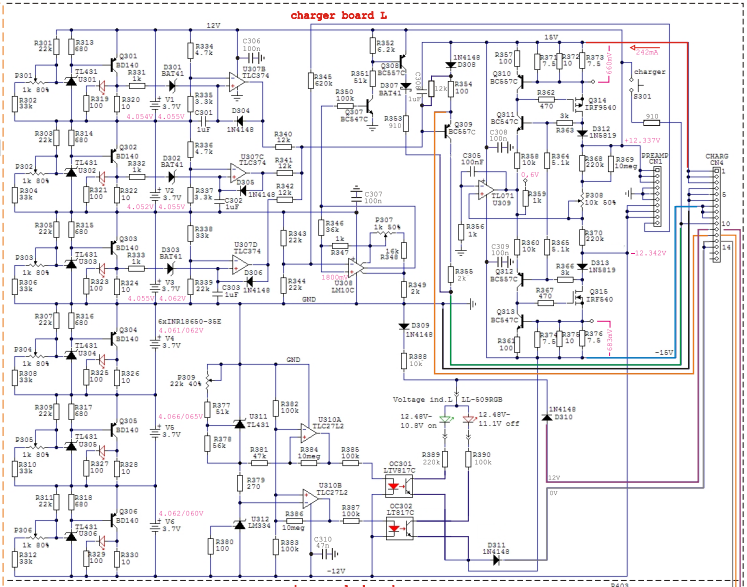

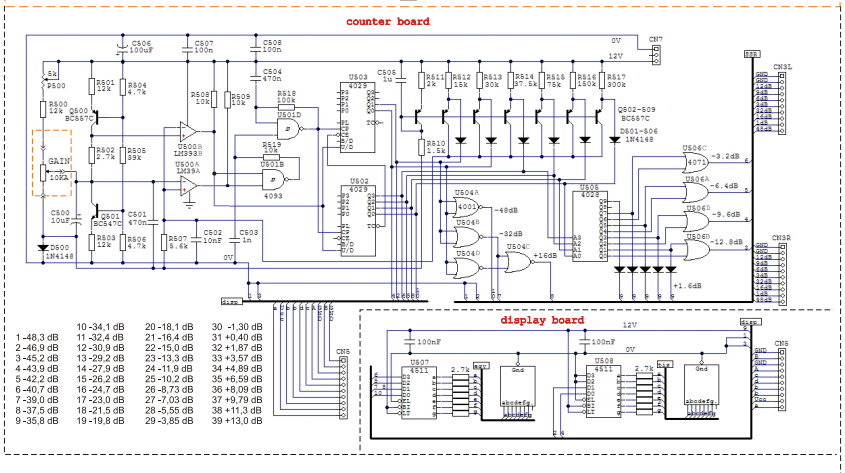

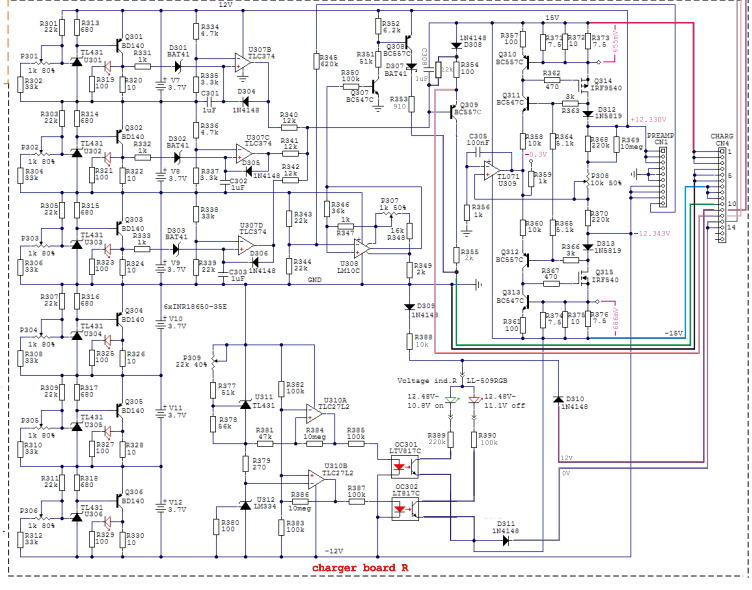

	10 -34,1 dB		20 -18,1 dB		30 -1,30 dB		
1 -48,3 dB	11 -32,4 dB		21 -16,4 dB		31 +0,40 dB		
2 -46,9 dB	12 -30,9 dB		22 -15,0 dB		32 +1,87 dB		
3 -45,2 dB	13 -29,2 dB		23 -13,3 dB		33 +3,57 dB		
4 -43,9 dB	14 -27,9 dB		24 -11,9 dB		34 +4,89 dB		
5 -42,2 dB	15 -26,2 dB		25 -10,2 dB		35 +6,59 dB		
6 -40,7 dB	16 -24,7 dB		26 -8,73 dB		36 +8,09 dB		
7 -39,0 dB	17 -23,0 dB		27 -7,03 dB		37 +9,79 dB		
8 -37,5 dB	18 -21,5 dB		28 -5,55 dB		38 +11,3 dB		
9 -35,8 dB	19 -19,8 dB		29 -3,85 dB		39 +13,0 dB		