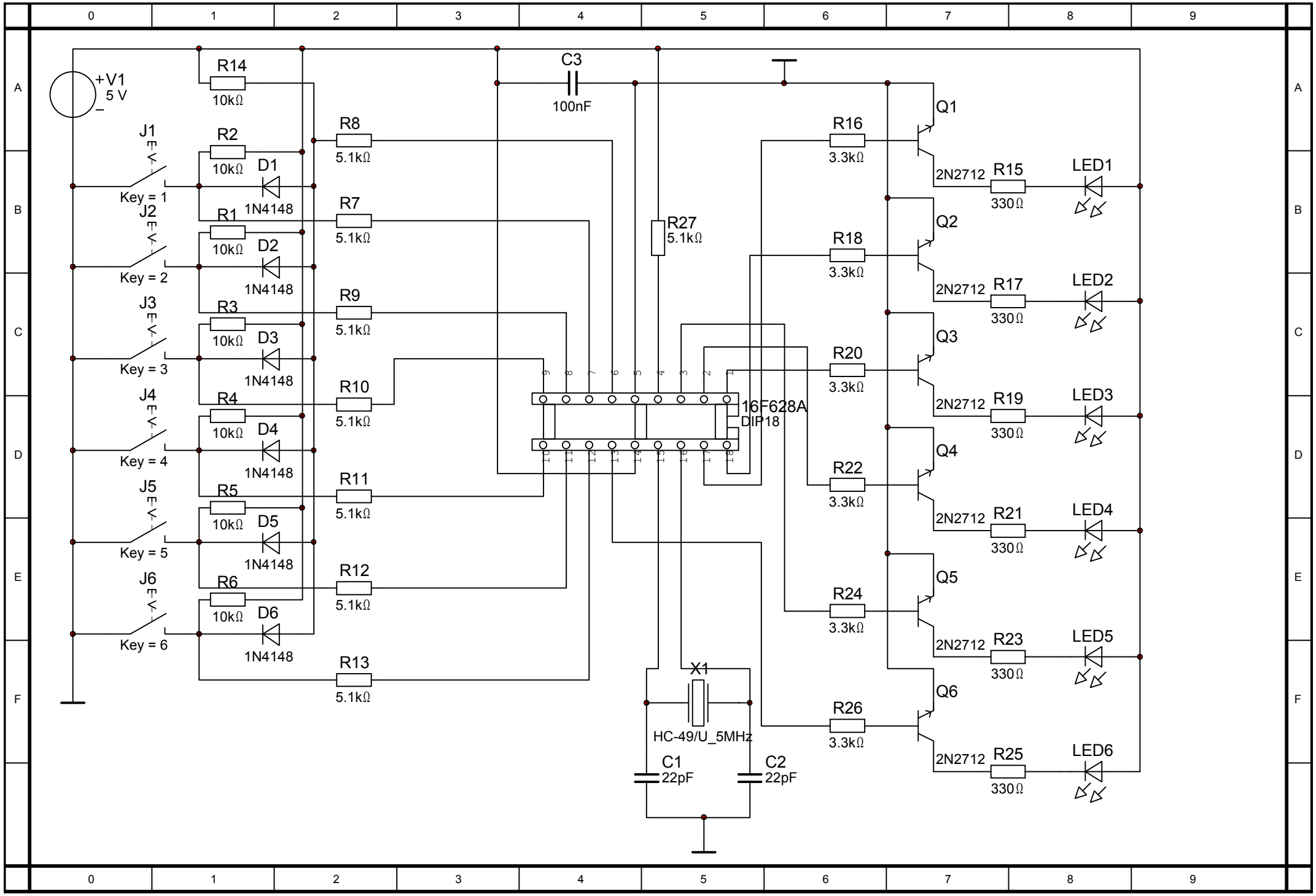
+V1
5 V
R14
10kΩ
C3
100nF
J1
Key = 1
J2
Key = 2
J3
Key = 3
J4
Key = 4
J5
Key = 5
J6
Key = 6
R2
R1
R3
R4
R5
R6
10kΩ
D1
D2
D3
D4
D5
D6
1N4148
R8
R7
R9
R10
R11
R12
R13
5.1kΩ
R27
5.1kΩ
16F628A
DIP18
X1
HC-49/U_5MHz
C1
22pF
C2
22pF
R16
R18
R20
R22
R24
R26
3.3kΩ
Q1
Q2
Q3
Q4
Q5
Q6
2N2712
R15
R17
R19
R21
R23
R25
330Ω
LED1
LED2
LED3
LED4
LED5
LED6